VISION

TECNICO/TECHNICAL

VISION

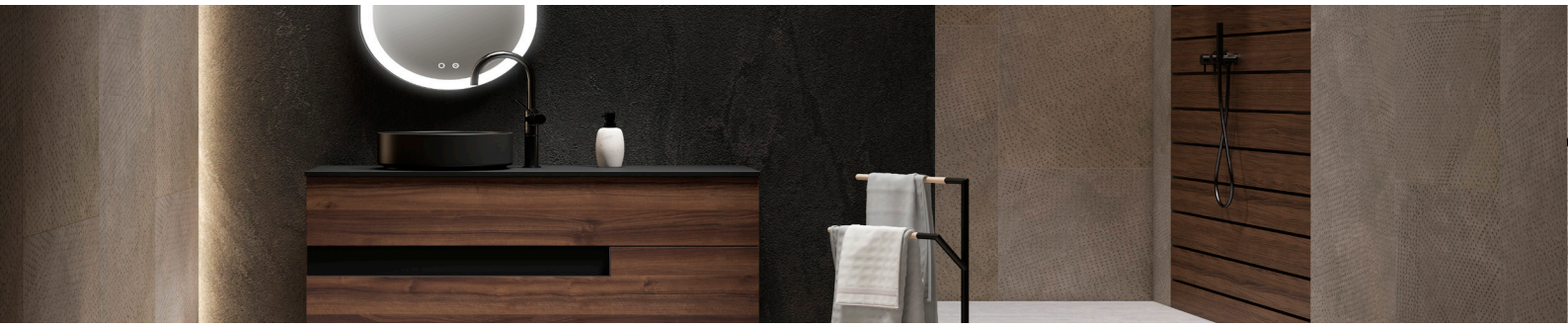

TECNICO VISION / VISION TECHNICAL

Costados / Sides:	Fabricado en tablero de partículas de 16mm / 16mm laminate particle board
Frentes / Fronts:	Fabricado en tablero de partículas de 19mm / 19mm laminate particle board
Acabado / Finish:	Lacado alto brillo y laminado / High gloss lacquered and laminate
Tirador / Handle:	Tirador cromado / Chromed handle
Colgador / Hanger:	Scarpi 4 / Scarpi 4

Soft Close
Soft close

Extracción Total
Total extraction

Cajón Textil
Textil drawer

Lacado antibacterias
Antibacterial lacquer

ACABADOS VISION / VISION FINISHES

Lacado brillo / High gloss:

Nieve · Gris Osc

Laminados / laminates:

Abedul · Aliso · Roble C · Valenti

Acabado cristal / Glass finish:

Blanco · Gris Osc · Tórtora · Black

MEDIDAS VISION / VISION DIMENSIONS

Muebles / Vanity

Fondo/Depth 45cm

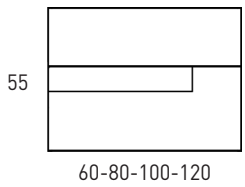

Columna / Tall unit

Fondo/Depth 27cm

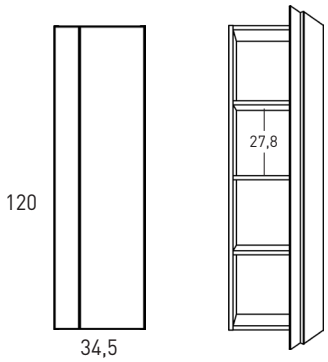

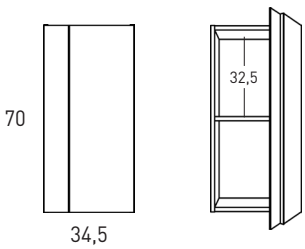

Mueble 2 cajones / 2 drawers vanity · 60cm

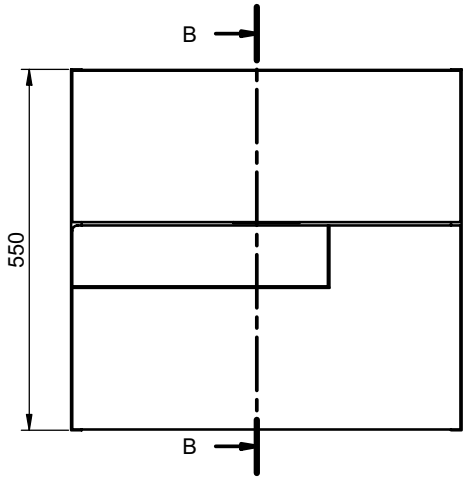

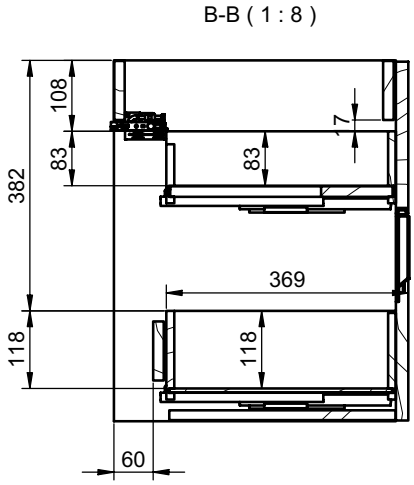

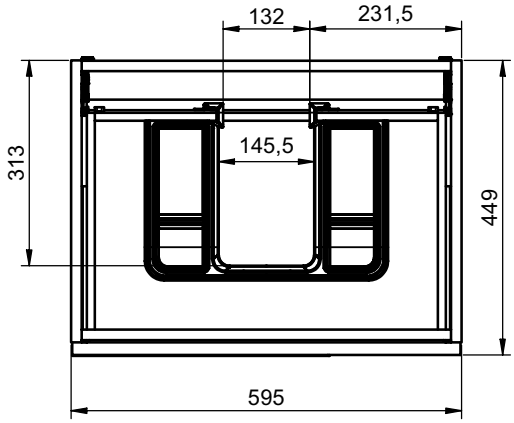

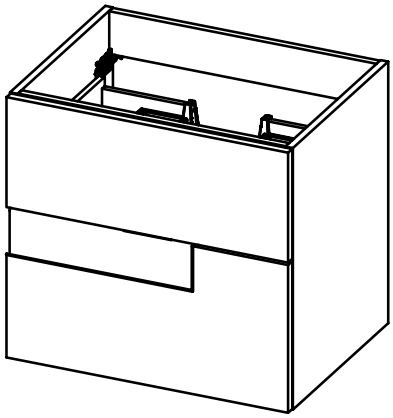

Mueble 2 cajones / 2 drawers vanity · 80cm

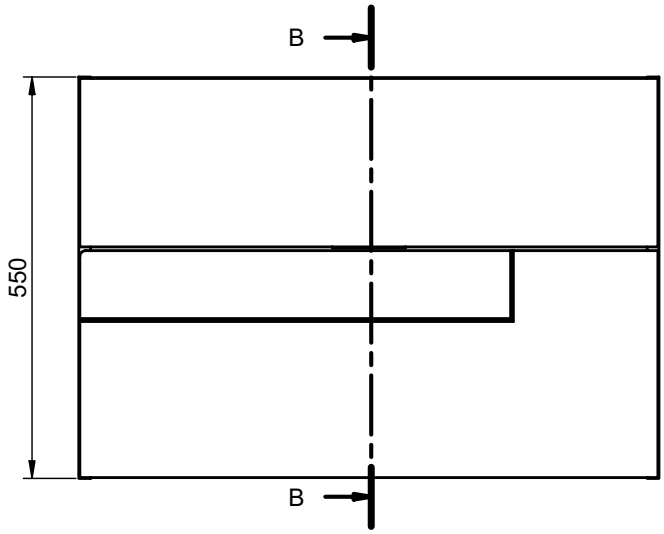

B-B (1 : 8)

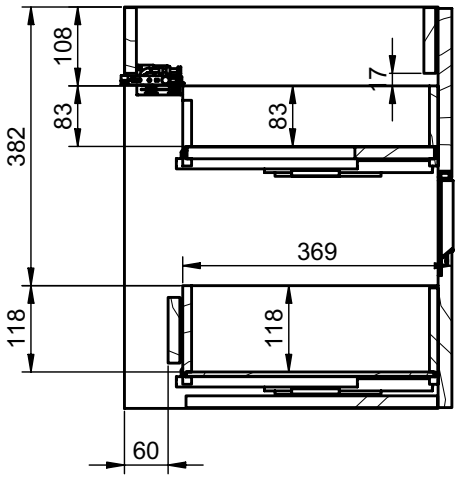

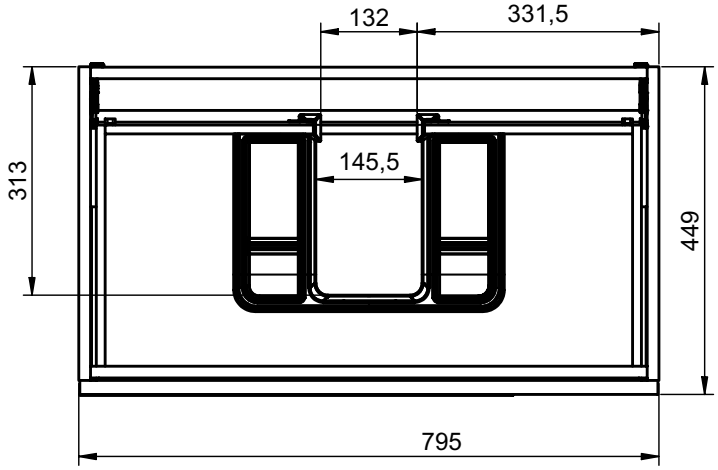

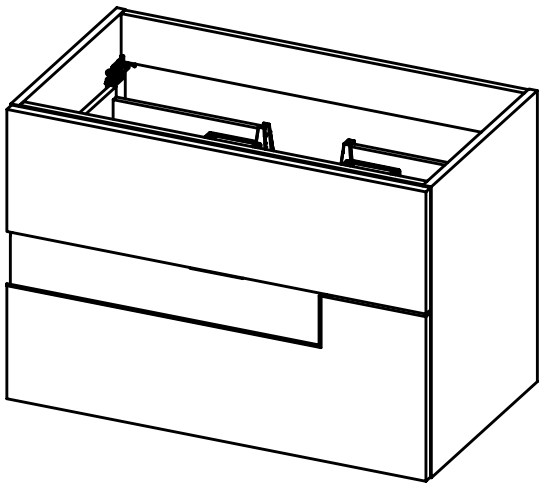

Mueble 2 cajones / 2 drawers vanity · 100cm

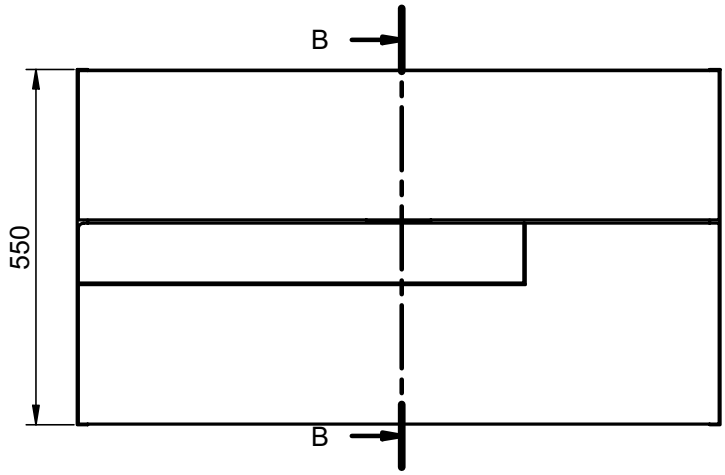

B-B (1 : 10)

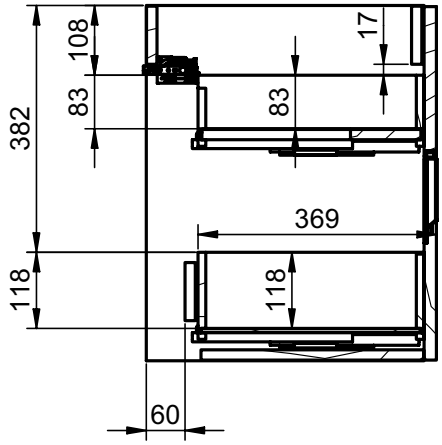

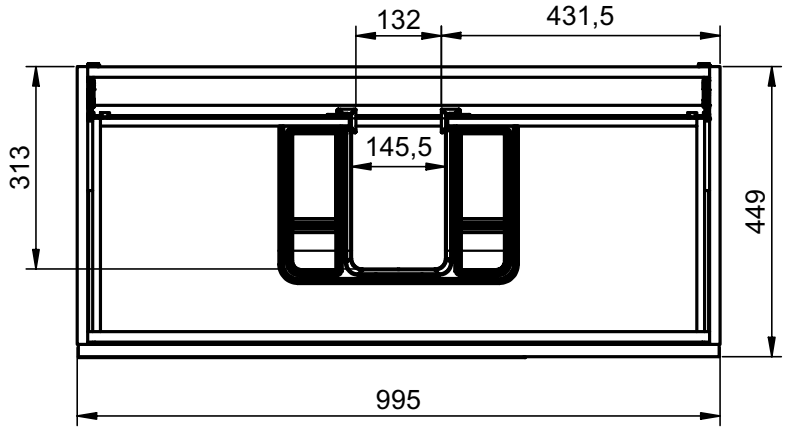

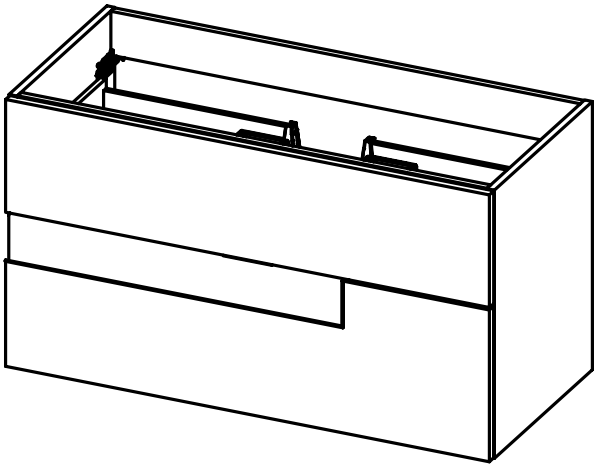

Mueble 2 cajones / 2 drawers vanity · 100cm der/R

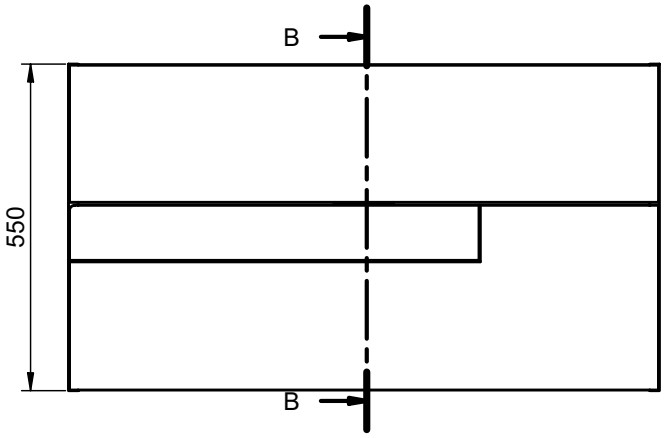

B-B (1 : 10)

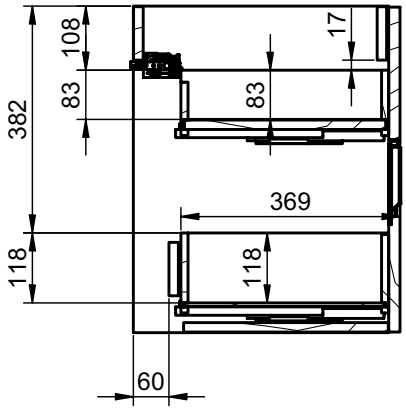

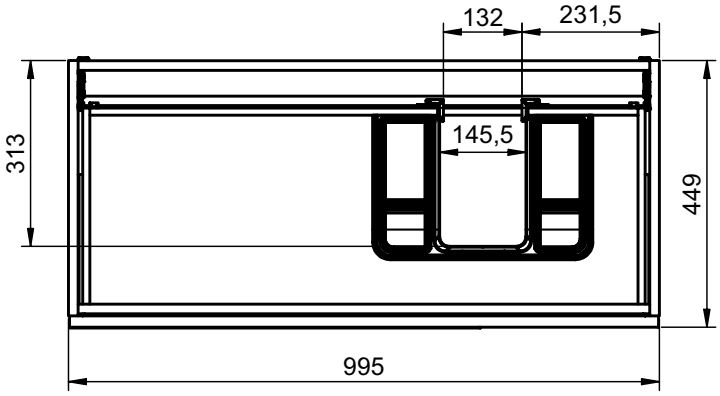

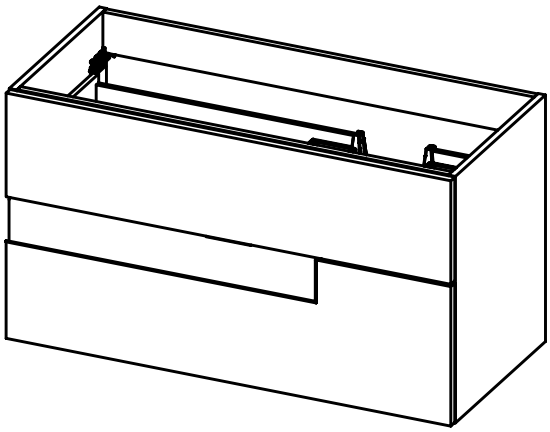

Mueble 2 cajones / 2 drawers vanity · 100cm izq/L

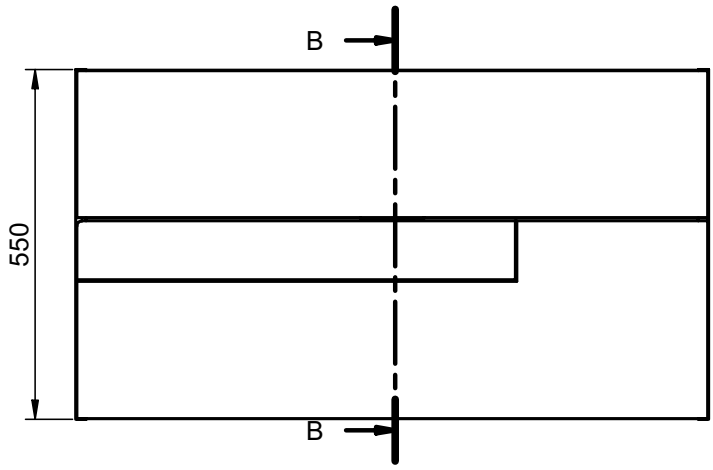

B-B (1 : 10)

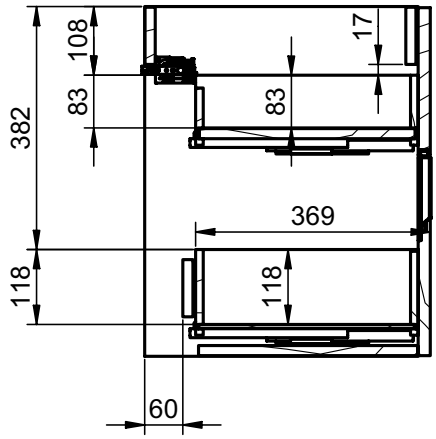

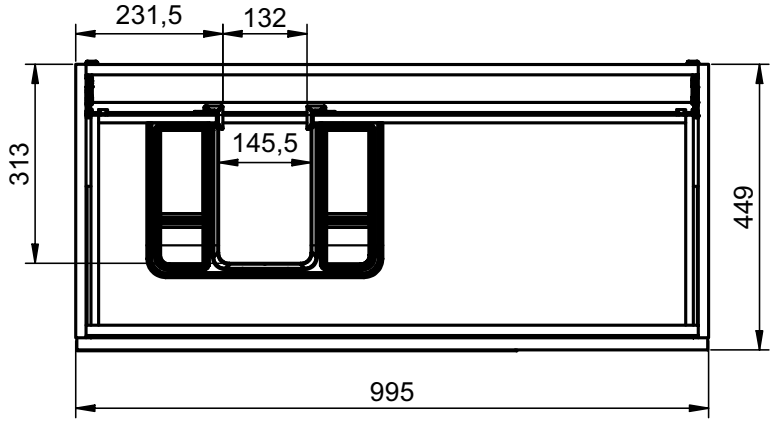

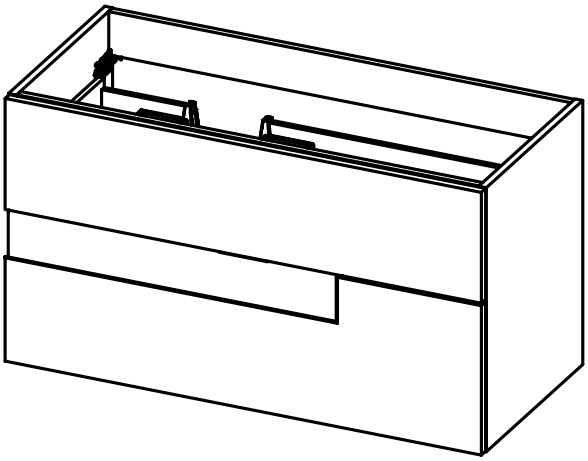

Mueble 2 cajones / 2 drawers vanity · 120cm

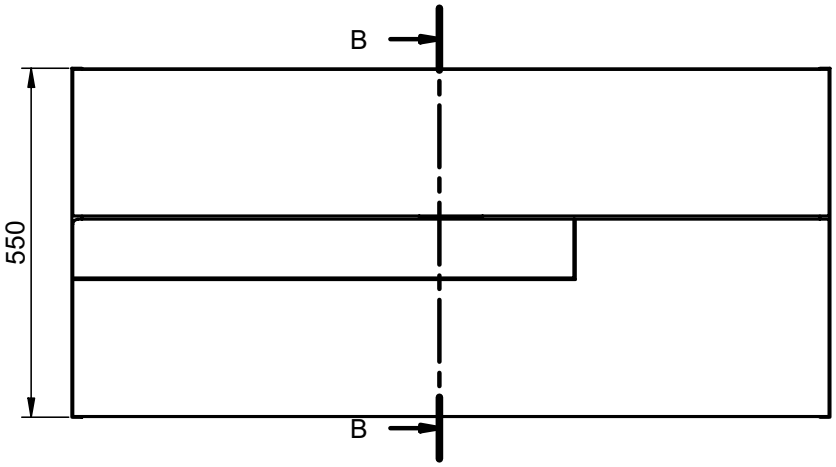

B-B (1 : 10)

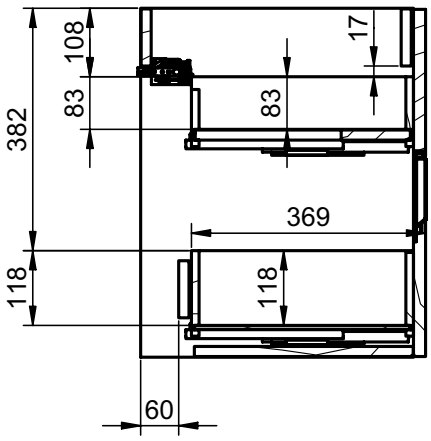

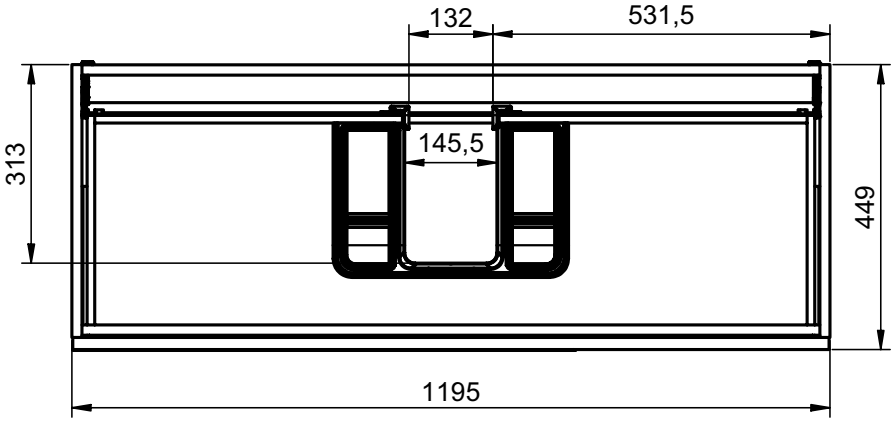

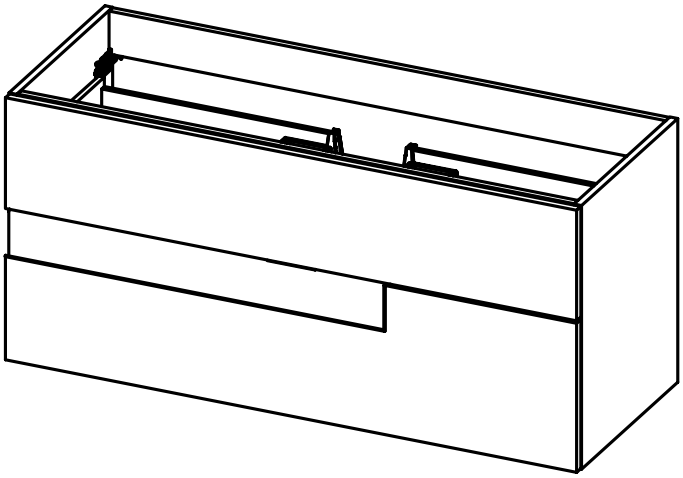

Mueble 2 cajones / 2 drawers vanity · 120cm 2s/twin

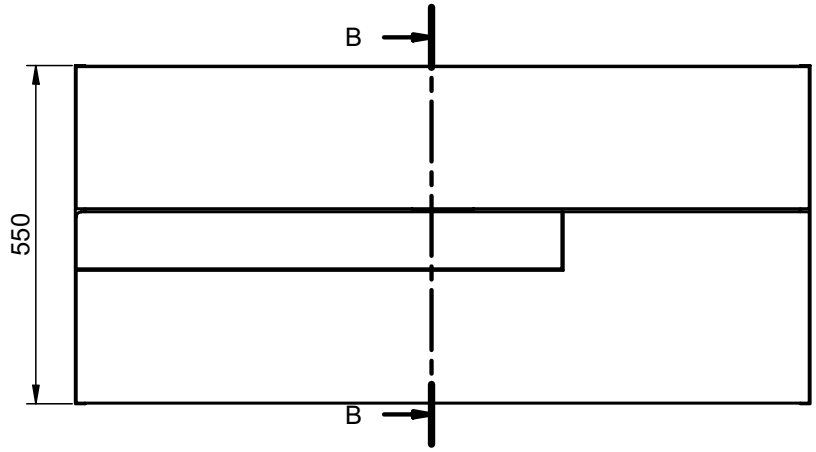

B-B (1 : 10)

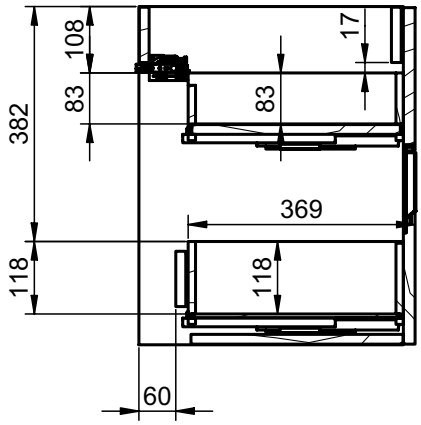

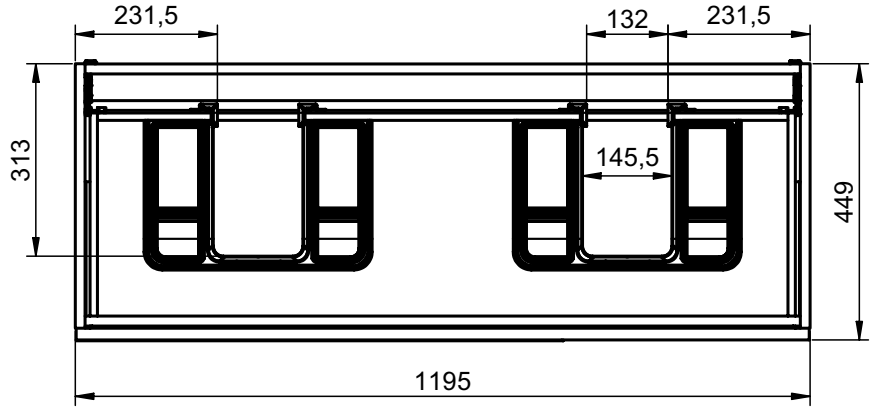

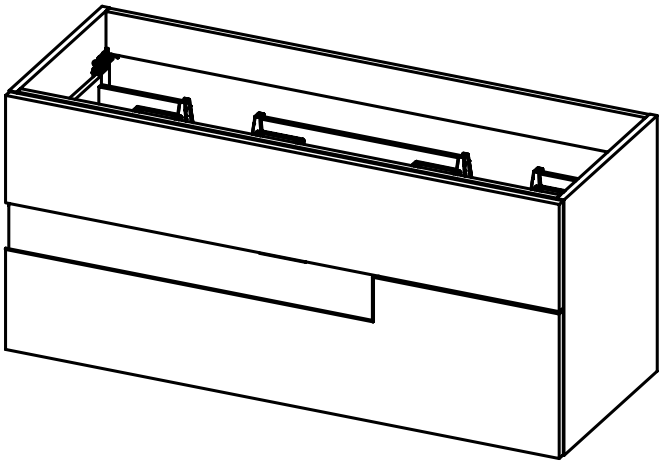

Mueble 2 cajones / 2 drawers vanity · 120cm der/R

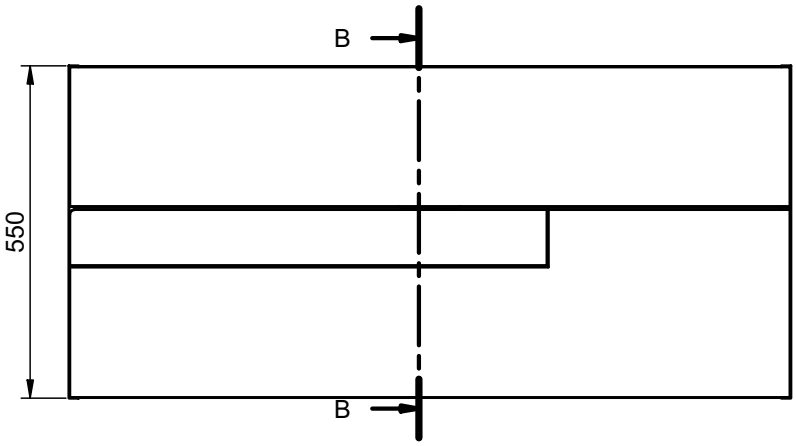

B-B (1 : 10)

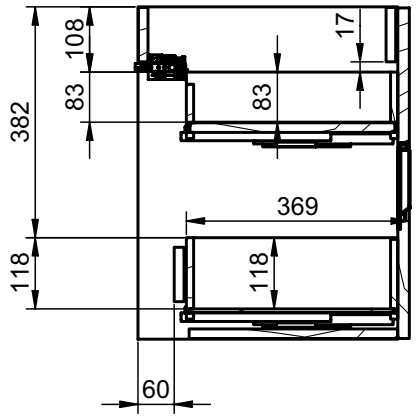

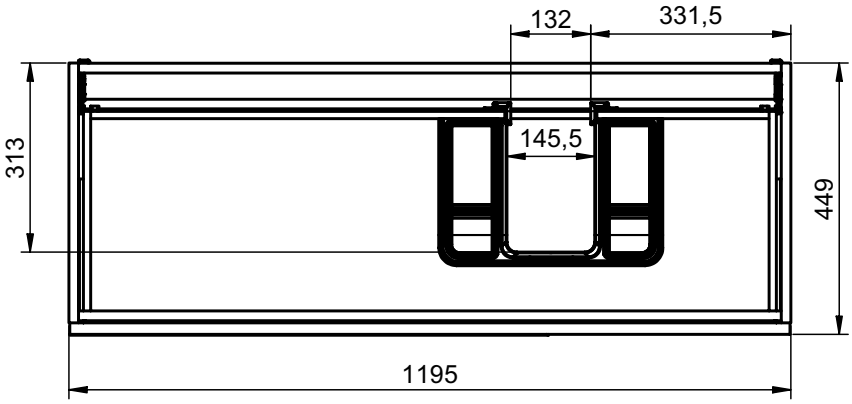

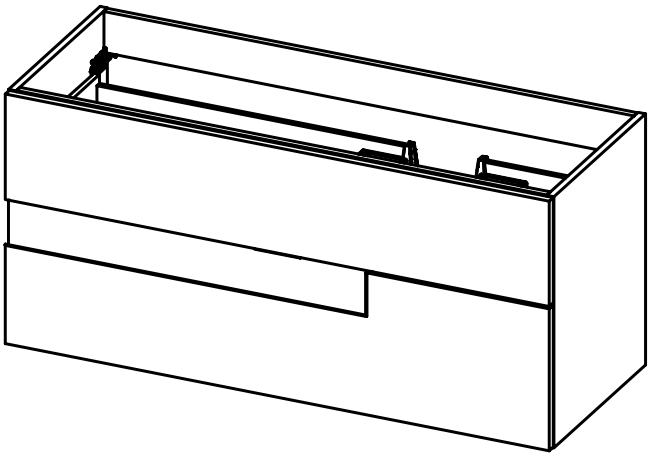

Mueble 2 cajones / 2 drawers vanity · 120cm izq/L

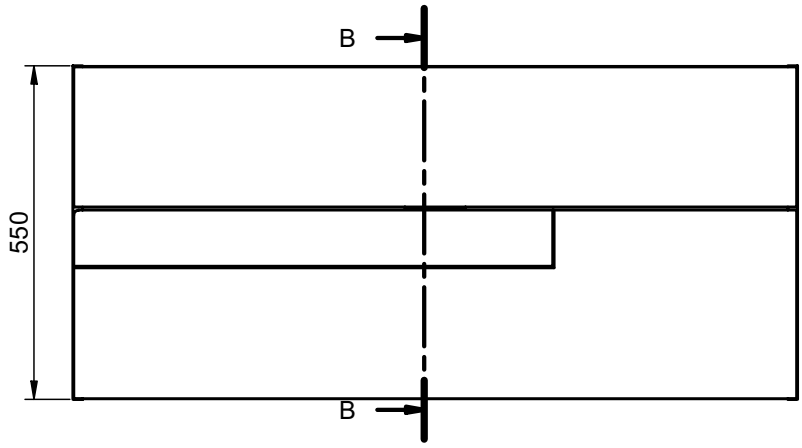

B-B (1 : 10)

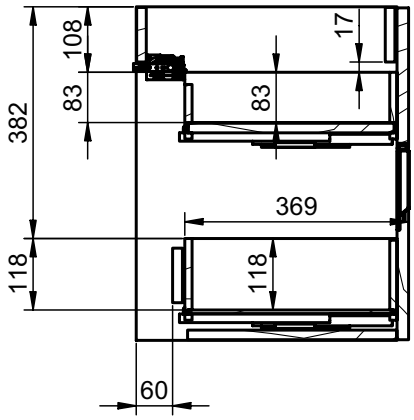

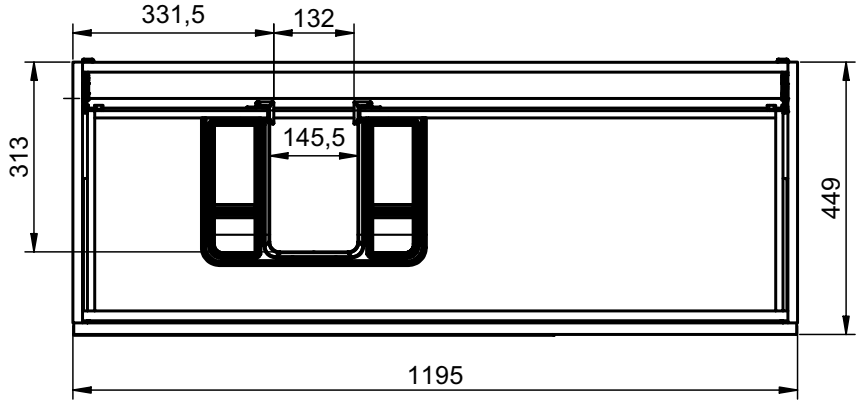

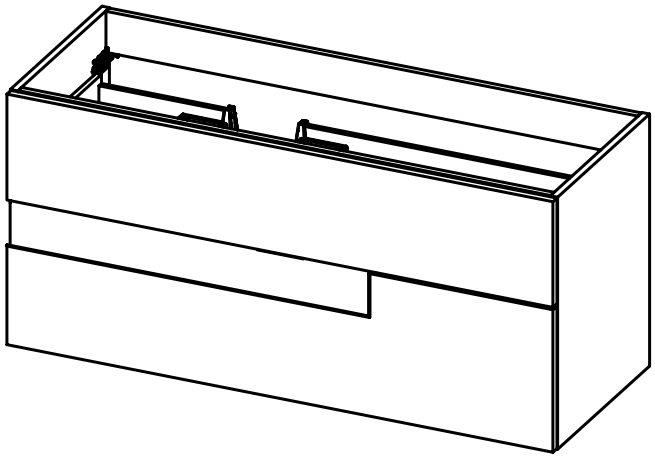

Columna / Tall unit

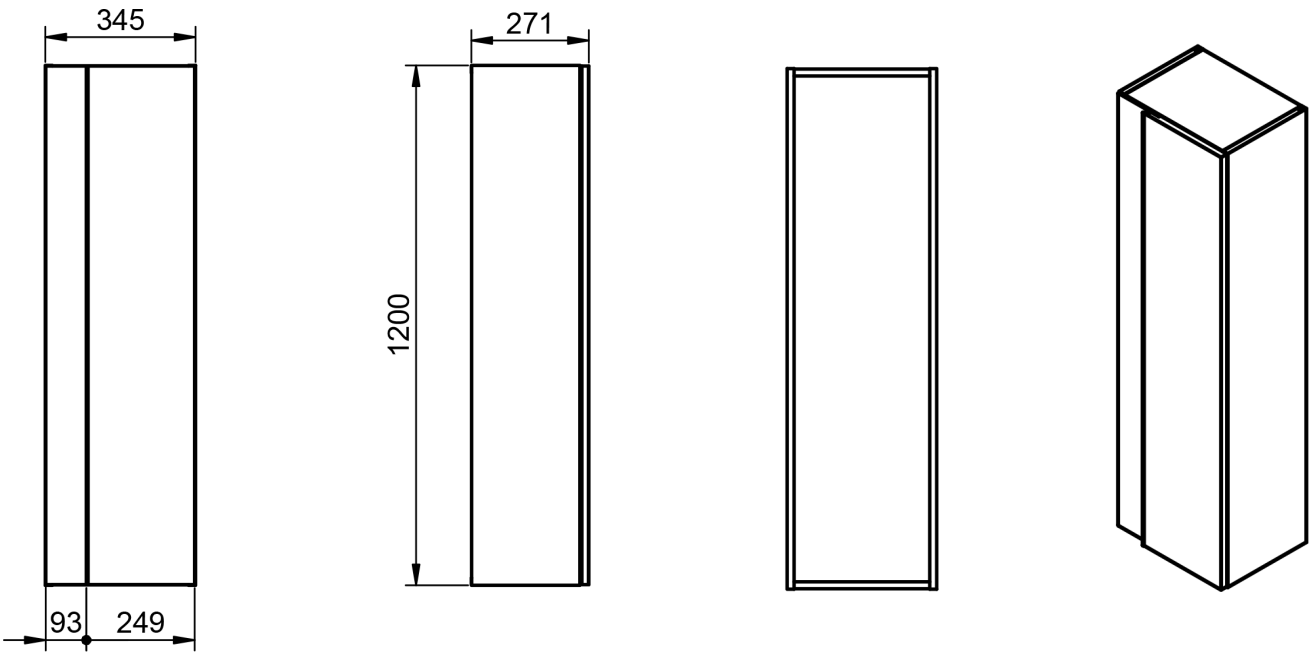
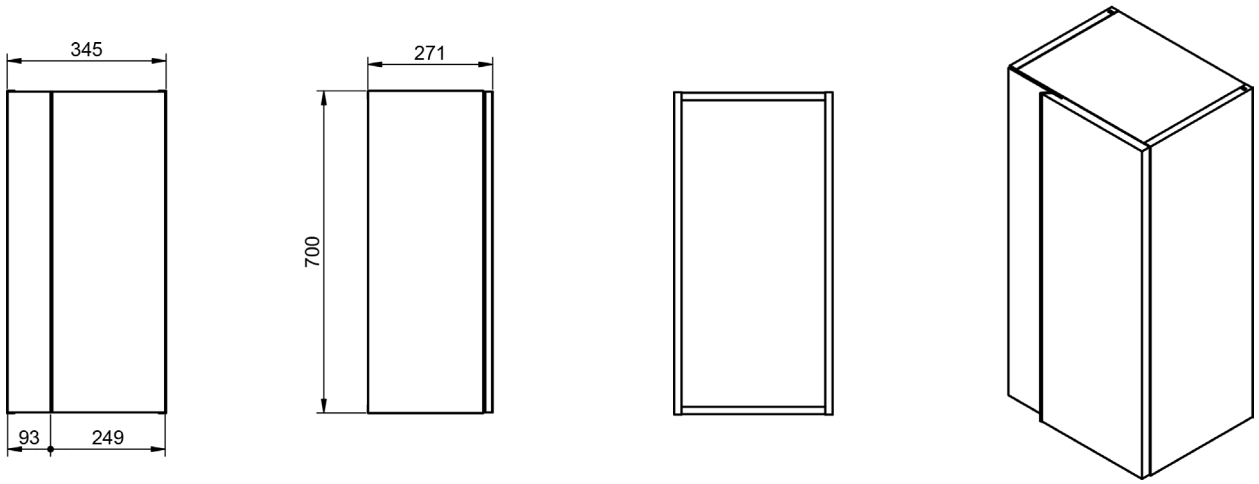
Colgar / Wall cabinet