KÄYTTÖOPAS (CE)

VERTICAL MAST

MALLIT SJ12 SJ16

171729AFZE
huhtikuu 2019

Tämä käyttöopas perustuu sarjanumeroihin:

SJ12 & SJ16 14 005 746 & Enemmän

Katso verkkosivulta (www.skyjack.com) vanhemmat sarjanumerot.

Skyjack Service Center
3451 Swenson Ave. St. Charles,
Illinois, 60174 USA
Puhelin: 630-262-0005
Maksuton puhelu: 1-800-275-9522
Faksi: 630-262-0006
Sähköposti: service@skyjack.com

Osat (Pohjois-Amerikka)
Maksuton puhelu: 1-800-965-4626
Maksuton faksi: 1-888-782-4825
Sähköposti: parts@skyjack.com

Skyjack Australia Pty Ltd.
Unit 1, 35 Honeycomb Drive
Eastern Creek
New South Wales 2766
Australia
Puh.: +61 (0) 2 9854 0700
Faksi: +61 (0) 2 9854 0777

Osat & huolto (Eurooppa)
Unit 1 Maes Y Clawdd,
Maesbury Road Industrial Estate
Oswestry, Shropshire SY10 8NN UK
Puhelin: +44-1691-676-235
Faksi: +44-1691-676-238
Sähköposti: info@skyjackeurope.co.uk

Skyjack Brasil
Alameda Júpiter, 710
American Park Empresarial
Indaiatuba, SP, Brasil 13347-653
Puhelin: +55 19 3936 0132

Varoitussymboli on merkki nostolavassa, turvakilvissä, käyttöoppaissa ja muualla olevista tärkeistä turvallisuutta koskevista ilmoituksista. Kun näet tämän symbolin, ole varuillasi mahdollisen loukkaantumis- tai hengenvaaran varalta. Noudata turvallisuutta koskevassa ilmoituksessa annettuja ohjeita.

Tämä varoitussymboli tarkoittaa Huomio!

Ole varuillasi! Kyseessä on oma turvallisuutesi.

VAARA

VAARA on ilmoitus vaarallisesta tilanteesta, josta voi olla seurauksena kuolema tai vakava vamma, ellei sitä vältetä.

VAROITUS

VAROITUS on ilmoitus uhkaavasta tilanteesta, josta voi olla seurauksena kuolema tai vakava vamma, ellei sitä vältetä.

HUOMIO

HUOMIO on ilmoitus uhkaavasta tilanteesta, josta voi seurata lievä tai kohtalainen vamma, ellei sitä vältetä. Sitä voidaan käyttää varoittamaan myös vaarallisista toimenpiteistä.

TÄRKEÄÄ

TÄRKEÄÄ on ilmoitus menettelytavasta, joka on tärkeä turvallisen käytön kannalta ja jonka noudattamatta jättämisestä voi olla seurauksena nostolavan toimintahäiriö tai vaurioituminen.

Alkuperäisten ohjeiden käännös.

Sisältö

Kappale 1 – Nostolavaa koskevia tietoja 5
Lue ja ota huomioon 5
Turvallisuusohjeet 6
Kappale 2 – Tutustuminen 13
2.1 Tutustuminen SJ12/16 Sarjaan 13
2.2 Komponenttien tunnistus 14
2.3 Silmämääräiset ja päivittäiset huoltotarkastukset 17
2.4 Toimintatestit 23
2.5 Vinssaus ja hinaus 31
2.6 Hätälaskujärjestelmä 32
Kappale 3 – Käyttö 33
3.1 Yleistä 33
3.2 Pääosat 34
3.3 Päärakenteet 35
3.4 Sarjanumerokyltti 35
3.5 Komponenttien tunnistus 36
3.6 Komponentin tunnistaminen (Vapaaehtoiset varustukset/lisälaitteet) 38
3.7 Käyttäjän vastuu 39
3.8 Käynnistys 40
3.9 Lastaaminen/tyhjentäminen 43
3.10 Lavan siirto 45
3.11 Hydraulisen/Sähköisen osaston käyttö 45
3.12a Akun huolto 46
3.12b Akun huolto (jos varusteena) 48
Kappale 4 – Taulukot 51
Taulukko 4.1 Perustoiminnot ja lisätoiminnot 51
Taulukko 4.2 Omistajan vuositarkastuksen muistiinpanot 52
Taulukko 4.3 Täsmennys ja toiminnot 53
Taulukko 4.4 Lavan maximi kapasiteetit (tasaisesti sijoitettuna) 54
Taulukko 4.5 Lattian kuormituspaine 54
Taulukko 4.6 Huolto- ja tarkastus-aikataulu 56
Taulukko 4.7 Käyttäjän muistilista 57
Taulukko 4.8 EY-vaatimustenmukaisuusvakuutus 58
Kappale 5 – Tarrat 59

SKYJACK parantaa ja laajentaa jatkuvasti laitteidensa ominaisuuksia, minkä vuoksi teknisiä tietoja ja mittoja voidaan muuttaa ilmoittamatta.

Nostolavan ja liikkuvan nostotyölavan määritelmä
Liikkuva laite, jossa on lava, jonka asentoa voidaan säätää ja jota tukee maan tasolta tukirakenne.

Laitteen käyttötarkoitus
SKYJACK vertikaalisen mastosarjan työlavat on tarkoitettu henkilöiden, työkalujen ja materiaalien kuljettamiseen ja nostamiseen yläpuolella oleviin työkohteisiin.

Laitteen käyttö
Nostolava on erittäin helposti ohjattava liikkuva työasema. Työlavan nosto ja lava ylhäällä ajaminen on sallittua vain vahvassa ja tasaisessa maastossa.

Käyttöopas
Käyttöopas on olennainen osa nostolavaa. Se on erittäin tärkeä tapa antaa tarvittavat turvallisuustiedot laitteen käyttäjille. Tämän käyttöoppaan täydellinen ja luettavissa oleva kopio on pidettävä aina nostolavassa olevassa oppaan säilyttämiseen tarkoitetussa säänkestävässä säilytyslaatikossa.

Käyttäjä
Käyttäjän täytyy lukea ja ymmärtää lavassa oleva turvapaneelin kyltti ja kaikki muut tässä käyttöoppaassa ja nostolavassa olevat varoitukset. Vertaa nostolavassa olevia kilpiä ja tarroja tässä käyttöoppaassa oleviin kilpiin ja tarroihin. Vaihda välittömästi kaikki puuttuvat tai vahingoittuneet kyltit ja tarrat.

Huoltopalveluohjelma ja takuu
SKYJACK takaa, että jokaisen uuden vertikaalisen mastosarjan nostolavan osat ovat kunnossa ja antaa työlle takuun ensimmäisiksi 24 kuukaudeksi. Paikallinen SKYJACK-edustajasi vaihtaa tai korjaa viallisen osan perimättä maksua osista tai työstä. Ota yhteyttä SKYJACKin huolto-osastoon halutessasi tietoja takuun jatkamisesta tai poikkeuksista.

Lisävarusteet
SKYJACK-nostolava on suunniteltu siten, että siihen sopii erilaisia lisävarusteita.

Tämän käyttöoppaan soveltamisala

a. Tämä opas pätee SJ12:n ja SJ16:n CE versioon Pystysuora mastosarja nostolavamallit listattu taulukossa 4.1.

   Tunnuksella ”CE” merkityt laitteet noudattavat eurooppalaisia vaatimuksia, kuten konedirektiiviä 2006/42/EY ja/tai direktiiviä 2004/108/EY ja vastaavia EN-standardeja.

b. Käyttäjien tulee noudattaa tämän nostolavan käyttöön liittyviä kansallisia ja paikallisia terveys- ja turvallisuussäännöksiä.

VAROITUS

Nostolavan käyttöön liittyvien vaadittujen vastuiden noudattamatta jättäminen voi aiheuttaa hengenvaaran tai vakavan vamman!

Käyttäjän turvallisuutta koskevia muistutuksia

St. Paul Travelersin suorittaman tutkimuksen mukaan suurin osa onnettomuuksista johtuu yksinkertaisten ja perustavanlaatuisten turvallisuusohjeiden ja varotoimien noudattamatta jättämisestä.

Olet itse varovaisena käyttäjänä paras suoja onnettomuuksia vastaan. Sen vuoksi tätä nostolavaa tulee käyttää asianmukaista varovaisuutta noudattaen. Tämän käyttöoppaan seuraavat sivut on luettava ja ymmärrettävä täysin ennen nostolavan käyttöä.

Terve järki neuvoo käyttämään suojavaatteita koneiden parissa tai lähellä työskenneltäessä. Suojaa silmät, korvat, kädet, jalat ja ruumis käyttämällä asianmukaisia suojavarusteita.

Kaikki alkuperäisen rakenteen muutokset ovat ehdottomasti kiellettyjä ilman SKYJACKilta saatua lupaa .

Sähköiskuvaara

Tämä nostolava ei ole sähköisesti eristetty. Pidä vähimmäisturvaväli kaikkiin jännitteellisiin voimansiirtolinjoihin ja alla lueteltuihin osiin. Käyttäjän **tulee varmistaa,** ettei lava kiiku, heilu tai ole vinossa. **Tämä työlava ei tarjoa suojaa sen kanssa kosketuksiin joutuvia tai lähellä olevia sähköjohtimia vastaan.**

NOSTOLAVAA EI SAA KÄYTTÄÄ MAADOITUKSEEN HITSAUKSESSA.
NOSTOLAVAA EI SAA KÄYTTÄÄ UKONILMAN TAI MYRSKYN AIKANA.
ÄLÄ KÄYTÄ NOSTOLAVAA LÄHELLÄ VOIMANSIIRTOLINJOJA. SÄILYTÄ VÄHIMMÄISTURVAVÄLI KAIKKIIN JÄNNITTEELLISIIN VOIMANSIIRTOLINJOIHIN.

VAARA

Varo voimansiirtolinjoja

Vähimmäisturvaväli

CE-ohje

”Yläpuolella olevien linjojen aiheuttaman vaaran välttäminen”

Omassa maassa voimassa olevia säännöksiä ja määräyksiä on noudatettava tarkasti.

JOS TÄTÄ VAARAA EI VÄLTETÄ, SEURAUKSENA VOI OLLA KUOLEMA TAI VAKAVA VAMMA.

60023AE-CE

Turvallisuuteen liittyviä varotoimia

Tunne ja ymmärrä varotoimet, ennen kuin siirryt käyttöoppaan seuraavaan kappaleeseen.

VAROITUS

Seuraavien varotoimien laiminlyöminen voi aiheuttaa kaatumis-, putoamis- tai puristumisvaaran tai muun vaaran ja johtaa kuolemaan tai vakavaan loukkaantumiseen.

- **TIEDÄ** kaikki kansalliset, alueelliset, kunnalliset ja paikalliset säännöt, jotka pätevät työpaikkaasi ja nostolavasi käyttöön.
- **KÄÄNNÄ** päävirtakatkaisin ○ pois päältä, kun nostolavaa ei valvota. Estä nostolavan luvaton käyttö irrottamalla avain.
- **KÄYTÄ** kaikkia saamiasi tai työolosuhteiden vaatimia suojavaatteita ja henkilökohtaisia suojavarusteita.
- **ÄLÄ** käytä löysiä vaatteita, riippuvia solmioita, huiveja, sormuksia, rannekelloja tai muita koruja tätä nostinta käyttäessäsi.

- **VARO** takertumista köysiin, johtoihin ja letkuihin.

- **VARO** putoamista. Pysy suojakaiteiden sisäpuolella.

- **ÄLÄ** nosta työlavaa tuulisissa tai puuskaisissa olosuhteissa.

- **ÄLÄ** suurenna lavan poikkipinta-alaa. Tuulelle alttiin alan suurentaminen heikentää nostolavan vakautta. Vältä pitämästä lavalla kankaita tms., kun lava on nostettu.

- **ÄLÄ** aja nostettuna lähellä minkään tyyppisiä painaumia tai kuoppia, lastauslaitureita, jätteitä, epätasaisuuksia tai pintoja, jotka voivat vaikuttaa nostolavan vakauteen.

- Jos käyttö alueella, jossa on kuoppia tai muita epätasaisuuksia, on ehdottoman välttämätöntä nostolaitetta ei saa ajaa lava nostettuna. Aseta nostolava vaakasuoraan asentoon vain silloin, kun lava on täysin alas laskettuna. Varmista ennen lavan nostamista, että kaikki 4 pyörää tai tukijalkaa (jos varusteina) ovat kosketuksissa **TASAISTA JA TUKEVAA PINTAA VASTEN. AJOTOIMINTOA EI SAA KÄYNNISTÄÄ NOSTAMISEN JÄLKEEN.**

- **ÄLÄ** nosta tai aja lava nostettuna rinteessä. Ajo lava nostettuna tulee tapahtua kovalla, tasaisella alustalla.

- **ÄLÄ** aja ylä- tai alamäkeen, kun lava on koholla. Kun lava on täysin laskettu, ylä- tai alamäkeen ajon enimmäiskallistustasot on luetteloitu taulukossa 4.3.

Turvallisuuteen liittyviä varotoimia (jatkuu)

Tunne ja ymmärrä varotoimet, ennen kuin siirryt käyttöoppaan seuraavaan kappaleeseen.

- **ÄLÄ** käytä konetta pinnoilla, jotka eivät kestä työlavan painoa nimelliskuorma mukaan lukien, kuten esim. kansien, viemäreiden tai kaivantojen päällä.

- **ÄLÄ** aja lava nostettuna pehmeällä tai epätasaisella alustalla.

- **ÄLÄ** käytä työlavaa, johon on kiinnitetty tikkaita, rakennustelineitä tai muita välineitä sen koon tai työkorkeuden lisäämiseksi. Se on kiellettyä.

- **ÄLÄ** kohdista sivuttaisvoimia työlavaan sen ollessa nostettuna.

- **ÄLÄ** käytä työlavaa nosturina. Se on kiellettyä.

- **ÄLÄ** istu, seiso tai kiipeä suojakaiteilla. Se on kielletty.

- **ÄLÄ** kiipeä jalustalle ja mastoon. Se on kiellettyä.

- **VÄLTÄ** yläpuolella olevia esteitä. Ota huomioon yläpuolella olevat esteet ja muut mahdolliset nostolavaa ympäröivät vaarat lavan nostamisen tai ajon yhteydessä.

- **ÄLÄ** nosta työlavaa sen ollessa auton lavalla, trukissa tai muun laitteen tai ajoneuvon päällä.

- **VÄLTÄ** puristumisvaaroja. Varo puristumisvaaroja nostettaessa tai ajettaessa. Pidä kaikki kehonosat nostolavan sisäpuolella.

- **ÄLÄ** laske lavaa, jos sen alapuolella on ihmisiä tai esteitä.

- **VARMISTA,** ettei liikeradalla (katvealueet mukaan lukien) ole ihmisiä tai esteitä.

- **ÄLÄ** käytä huolimattomasti täytettyjä/vahingoittuneita renkaita tai pyöriä. Katso kappale 2: Pyörät/renkaat.

Turvallisuuteen liittyviä varotoimia (jatkuu)

Tunne ja ymmärrä varotoimet, ennen kuin siirryt käyttöoppaan seuraavaan kappaleeseen.

- **ÄLÄ** muunna rajakytkimiä ja muita turvalaitteita tai poista niitä käytöstä.

- **ÄLÄ** käytä nostolavaa ilman turvakaiteita, lukintalaitteita tai jos portti (jos sellainen on) ei ole paikallaan.

- **ÄLÄ** ylitä työlavan nimelliskapasiteettia.

- **ÄLÄ** jaa kuormaa epätasaisesti.

- **ÄLÄ** käytä, jos nostolava ei toimi kunnolla, tai joku sen osista on vioittunut tai kulunut.

- **ÄLÄ** jätä nostolavaa vartioimatta niin, että avaimet ovat avainlukossa.

- **ÄLÄ** käytä alkoholin tai huumeiden vaikutuksen alaisena.

- **ÄLÄ** käytä hydraulista/sähköistä osastoa, jos lava on kohotettu.

- **OTA HUOMIOON** katvealueet työlavaa käyttäessäsi.
- **TEMPPUILU** ja leikkiminen työlavan kanssa on kielletty.
- **ÄLÄ** yritä vapauttaa kiinni tarttunutta lavaa alhaalla olevilla hallintalaitteilla, ennen kuin kaikki ihmiset ovat poistuneet lavalta.
- **ÄLÄ** yritä tukea nostolavaa toista rakennetta vasten asettamalla.
- **ÄLÄ** sijoita materiaaleja suojakaiteille tai materiaaleja jotka ylittävät suojakaiteet ellei Skyjack ole niin hyväksynyt.

Turvallisuuteen liittyviä varotoimia (jatkuu)

Tunne ja ymmärrä varotoimet, ennen kuin siirryt käyttöoppaan seuraavaan kappaleeseen.

Putoamisenestosuoja

Suojakaiteet tarjoavat lavalla olijoille putoamisenestosuojan. Jos työnantaja tai toimivaltainen viranomainen edellyttää ylimääräisen putoamisenestosuojan käyttöä, Skyjack suosittelee putoamisenestosuojaa, joka pitää lavalla olijan lavan sisällä eikä lavalla olija näin ollen joudu putoamisvaaraan, joka edellyttäisi putoamisen pysäyttävän järjestelmän käyttöä. Kun valjaita käytetään, ne pitää kiinnittää ainoastaan niille tarkoitettuihin lavan kiinnityspisteisiin.

Kaikkien henkilökohtaisten putoamissuojien on täytettävä viranomaisten vaatimukset ja ne on tarkistettava ja niitä on käytettävä valmistajan suositusten mukaisesti.

Kaikki henkilökohtaiset putoamissuojat on liitettävä ainoastaan hyväksyttyihin kiinnityspisteisiin lavan sisäpuolella.

VAROITUS

Nostolavaan nousemiseen ja siitä poistumiseen on aina käytettävä kolmipisteotetta.

- **Käytä ainoastaan tarkoitukseen varattuja aukkoja.**
- **Nouse ja poistu ainoastaan, kun nostolava on vedettynä täysin sisään.**

- Käytä kolmipisteotetta, kun nouset lavalle tai poistut siitä. Nouse lavalle ja poistu lavalta ainoastaan maasta käsin. Nouse lavalle ja poistu lavalta kasvot lavaan päin.

- Kolmipisteote tarkoittaa, että kaksi kättä ja yksi jalka tai yksi käsi ja kaksi jalkaa on aina kosketuksissa nostolavan kanssa siihen nousemisen ja siitä poistumisen aikana.

VAROITUS

Nostolavaa ei saa käyttää, jos:

- **se ei vaikuta toimivan asianmukaisesti.**
- **se on vahingoittunut tai näyttää siltä, että siinä on kuluneita osia tai että osia puuttuu.**
- **siihen on tehty muutoksia, joita valmistaja ei ole hyväksynyt.**
- **sen turvalaitteita on muutettu tai ne on poistettu toiminnasta.**
- **se on merkitty tai lukittu pois käytöstä tai korjausta varten.**

Jos näitä vaaroja ei vältetä, seurauksena voi olla kuolema tai vakava vamma.

Työmaan tarkastus

- Älä käytä vaarallisissa paikoissa.
- Suorita huolellinen työmaan tarkastus ennen nostolavan käyttöä mahdollisten vaarojen selvittämiseksi.
- Ota huomioon alueella liikkuvat laitteet. Varo törmäyksiä.

Muistiinpanoja

2.1 Tutustuminen SJ12/16 Sarjaan

VAROITUS

Ainoastaan PÄTEVÄT ja KOULUTETUT henkilöt tulee tutustuttaa nostolavan käyttöön.

Tätä nostolavaa ei saa käyttää ilman asianmukaista lupaa ja koulutusta. Jos tätä vaaraa ei vältetä, seurauksena voi olla kuolema tai vakava vamma.

Käyttäjän vastuulla on lukea, ymmärtää täydellisesti ja noudattaa kaikkia tässä käyttöoppaassa ja nostolavalla olevia ohjeita ja varoituksia.

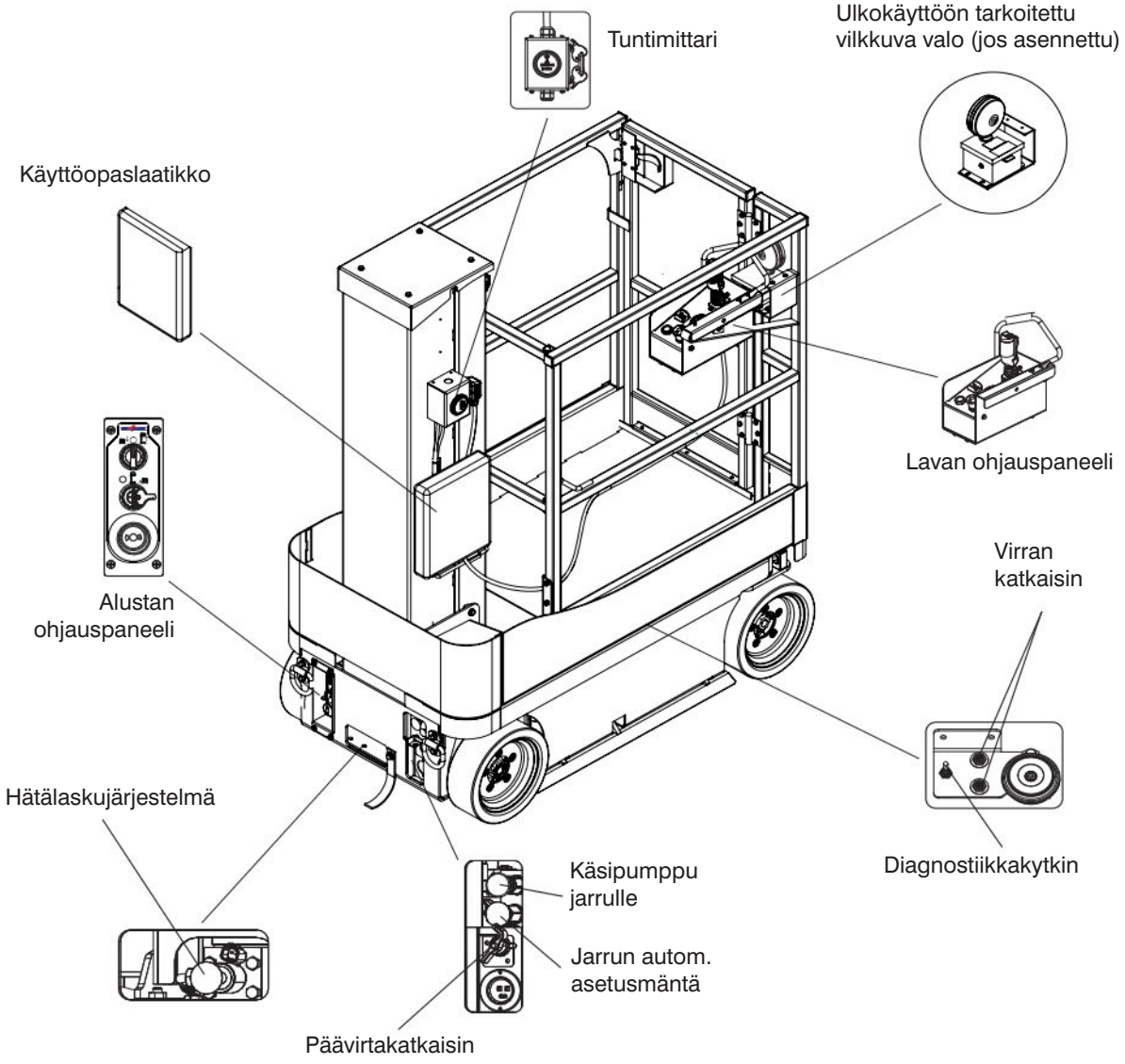

2.2 Komponenttien tunnistus

Seuraavat kuvaukset ovat vain tunnistus-, selitys- ja paikantamistarkoituksia varten.

2.2-1 Päävirtakatkaisin

Katkaisin sijaitsee alustan takaosassa.

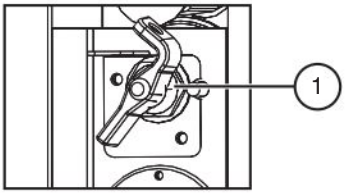

Kuva 2-1. Päävirtakatkaisin

1. **Päävirtakatkaisin** - Tämä kytkin katkaisee ○ pois-asennossa virran kaikista piireistä. Kytkimen on oltava | päällä-asennossa piirien käyttämiseksi. Käännä katkaisin ○ pois-asentoon nostolavaa kuljetettaessa.

2.2-2 Jarrujärjestelmä

Jarrujärjestelmä sijaitsee työlavan takaosassa. Jarrut on vapautettava käsin, jos nostolavaa aiotaan työntää, vinssata tai hinata. Katso kappaleesta 2.5-1 miten jarrut vapautetaan käsin. Järjestelmässä on seuraavat ohjauslaitteet:

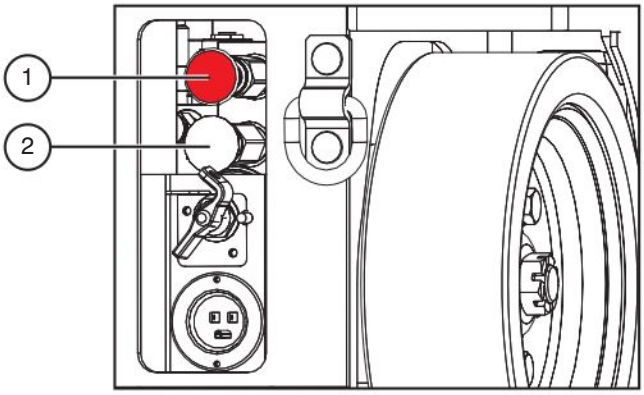

Kuva 2-2. Levyjarrujärjestelmä

1. Käsipumppu jarrulle
2. Jarrujen autom. tyhjennysventtiili

2.2-3 Alustan ohjauspaneeli

Tämä ohjauspaneeli sijaitsee työlavan takaosassa. Siinä on seuraavat ohjauslaitteet:

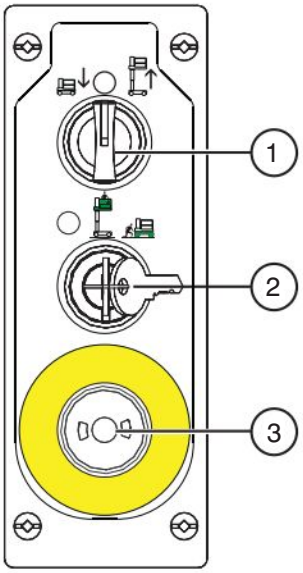

Kuva 2-3. Alustan ohjauspaneeli

1. **Lasku/neutraalli/nostokytkin** - Tämä kytkin ohjaa nostolavan nostoa tai laskua.
2. **Alustan pois/runko avainkytkin** - tämä kolmivaihekytkin sallii käyttäjän ○ asettaa lavan virran päälle tai pois päältä sekä aktivoida myös lavan tai rungon hallintalaitteet.
3. **Hätäpysäytyspainike** - Kun tämä painike on painettuna, työlavan noston/laskun valintakytkimeen ei tule virtaa.

Käyttäjän vastuulla on lukea, ymmärtää täydellisesti ja noudattaa kaikkia tässä käyttöoppaassa ja nostolavalla olevia ohjeita ja varoituksia.

2.2-4 Hätälaskujärjestelmä

Tämän hätälaskujärjestelmän avulla lava voidaan laskea hätätilanteessa tai sähköjärjestelmän vaurioituessa.

1. Poista kaikki esteet laskeutuvan lavan tieltä.

2. Lavan jatko-osa on mahdollisesti vedettävä sisään tai työlava irrotettava esteen kiertämistä varten. Katso vinssaus- ja hinausmenettely kappaleesta 2.5.

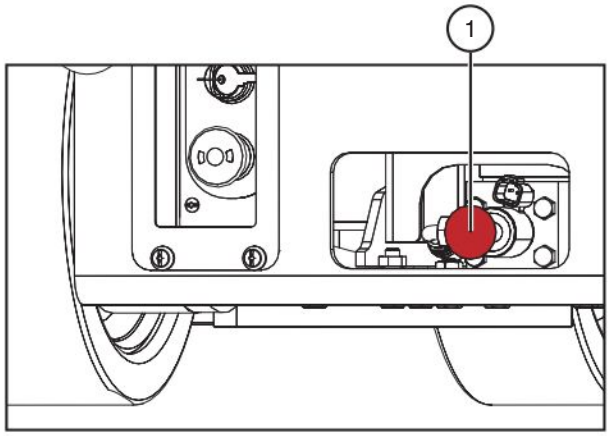

Kuva 2-4. Hätälaskujärjestelmä

3. Paikallista hätälaskuventtiili (kohde 1) nostosylinterin alustasta, vedä ulos ja pidätä hätälaskuventtiiliä (kohde 1) laskeaksesi lavan.

2.2-5 Kallistushälytin

Nostolava on varustettu laitteella, joka tunnistaa sen, että nostolava ei ole vaakasuorassa. Kun se on aktivoitu, nostolavan ajo- ja nostotoiminnot eivät ole käytössä ja hälytys tuottaa kuuluvan äänen.

VAROITUS

Jos kallistushälyttimen äänimerkki soi eikä lava nouse tai nousee vain osaksi, laske lava välittömästi kokonaan alas ja varmista, että kone on tukevalla ja tasaisella pinnalla.

2.2-6 Tuntimittari

Tämä tuntimittari on sijoitettu mastoon.

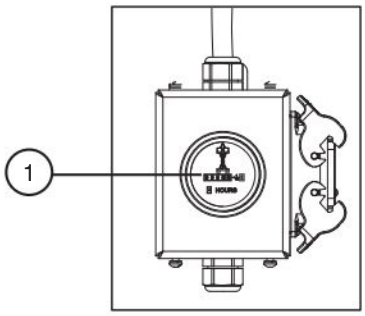

Kuva 2-5 Tuntimittari.

1. Tämä mittari mittaa nostolavan käyttöaikaa.

2.2-7 Virran katkaisin/Tarkastus Kytkin

Tämä rakenne sijaitsee hydrauliikka-/sähkökotelon sisällä.

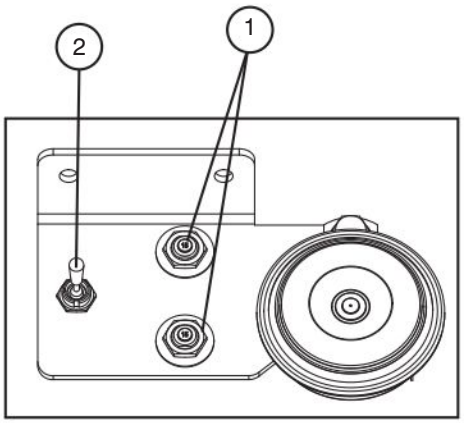

Kuva 2-6. Virran katkaisin/Diagnostiikkaytkin

1. Voiman ylikuormittamisen tai positiivisen virtapiirin maadoittamisen sattuessa virtakatkaisin napsahtaa ylös. Viritä katkaisin painamalla se takaisin paikalleen.

VAROITUS

Diagnostiikkakytkintä ei saa käyttää, kun lavalla on ihmisiä.

2. Diagnostiikkakytkintä käytetään koneen toimivuuden tarkistamiseen silloin, kun kone on käyntiasennossa.

2.2-8 Lavan ohjauspaneeli

Tämä irrotettava ohjauspaneeli on kiinnitetty lavan oikealle etupuolelle. Siinä on seuraavat ohjauslaitteet:

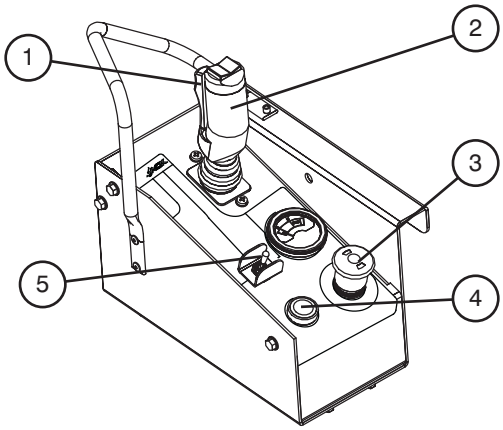

Kuva 2-7. Lavan ohjauspaneeli

1. **Noston/ajon/ohjauksen aktivointiliipaisin** - Tämä palautuva kytkin kytkee virran ohjaimeen. Se on pidettävä painettuna jatkuvasti samalla, kun kytketään ajo-/nosto- tai ohjaustoimintoja.

2. **Noston/ajon/ohjauksen ohjain** - Tämä yhdellä kädellä käytettävä vipu ohjaa noston/ajon ja ohjauksen liikkeitä. Kun vipu vapautetaan, sisäiset jouset palauttavat sen vapaa-asentoon.

3. **Hätäpysäytyspainike/Toimintavalo** - Kun tämä painike on alhaalla, työlavan noston/laskun valintakytkimeen ei tule virtaa. Toimintavalo osoittaa ylemmän ohjauksen saatavuuden. Valo palaa kun molemmat hätäpysäytyspainikkeet lavan ohjauspaneelista ja alustan ohjauspaneelista on vedetty ulos.

4. **Äänimerkin painike** - Tämä painike saa aikaan auton äänimerkin kaltaisen äänimerkin.

5. **Noston/pois/ajon valintakytkin (jos varusteena)** - Valitsemalla pois-asennon nosto- ja ohjauspiireihin tuleva virta katkeaa. Valittaessa nostoasento nostopiiriin tulee virta. Valitsemalla aja-asennon, se käynnistää ajotoiminnot.

TUTUSTUMINEN

Käyttäjän vastuulla on lukea, ymmärtää täydellisesti ja noudattaa kaikkia tässä käyttöoppaassa ja nostolavalla olevia ohjeita ja varoituksia.

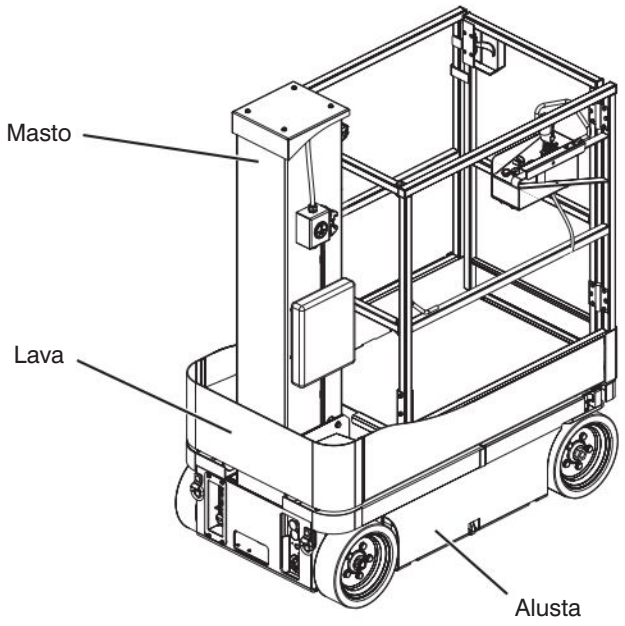

TÄRKEÄÄ

Jos nostolava on vahingoittunut tai siinä havaitaan tehdasasetuksista poikkeava valtuuttamaton muutos, nostolava on merkittävä ja poistettava käytöstä.

Nostolavan korjaukset saa suorittaa ainoastaan asiantunteva huoltoteknikko. Sen jälkeen, kun korjaukset on tehty, käyttäjän on suoritettava silmämääräiset ja päivittäiset huoltotarkastukset sekä toimintatestit uudelleen.

Vain pätevän huoltomekaanikon tulee suorittaa määräaikaiset kunnossapitotarkastukset (katso taulukossa 4.6).

2.3 Silmämääräiset ja päivittäiset huoltotarkastukset

Aloita silmämääräiset ja päivittäiset huoltotarkastukset tarkastamalla kukin kohta järjestyksessä tässä kappaleessa lueteltujen olosuhteiden osalta.

VAROITUS

Vaaran välttämiseksi älä käytä nostolavaa ennen kuin toimintaviat on korjattu.

VAROITUS

Mahdollisen vaaran välttämiseksi varmista, että nostolavasta on virta pois päältä silmämääräisten ja päivittäisten huoltotarkastusten aikana.

HUOMAUTUS

Suorittaessasi visuaalisia ja päivittäisiä tarkastuksia eri alueilla varmista, että tarkastat myös rajakytkimet, sähköiset ja hydrauliset komponentit.

HUOMIO

Varmista, että nostolava on tukevalla ja tasaisella maalla.

2.3-1 Tarrat

Katso tämän käyttöoppaan kappaletta 5 – Tarrat ja varmista, että kaikki tarrat ovat paikoillaan ja että ne ovat luettavissa.

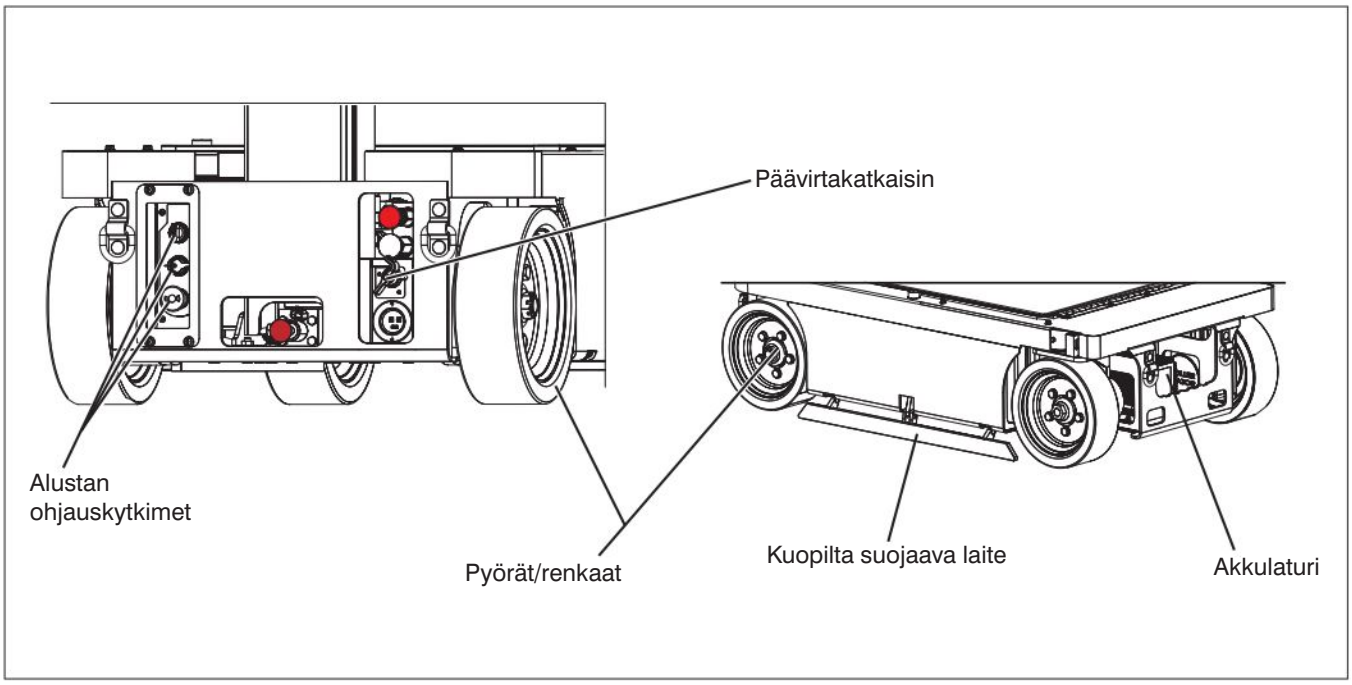

2.3-2 Sähköosat

Sähköosien huolto on tärkeää nostolavan asianmukaisen toiminnan ja käyttöiän kannalta.
Tarkasta, että seuraavilla alueilla ei ole kuluneita, syöpyneitä eikä löysiä johtoja:

- kaikki johtosuojat
- hydrauliset/sähköiset johtosuojat

2.3-3 Rajakytkimet

Varmista, että rajakytkimet on asianmukaisesti suojattu eikä niissä ole näkyvissä vikoja eikä niiden liikettä ole estetty.

2.3-4 Hydrauliikkaosat

Hydrauliikkaosien huolto on tärkeää nostolavan asianmukaisen toiminnan ja käyttöiän kannalta.

Suorita silmämääräinen tarkastus seuraavien alueiden ympäriltä:

- letkut ja kiinnittimet
- hydrauliikkasylinteri
- kaikki hydrauliputket
- alustan alapuoli
- maa-alue nostolavan alla

2.3-5 Alusta

- **Päävirtakatkaisin**
  - Käännä päävirtakatkaisin ○ pois-asentoon.
  - Varmista, että kaikki johdot ovat kiinni ja kytkin on asianmukaisessa toimintakunnossa.
- **Alustan ohjauskytkimet**
  - Varmista, että niissä ei ole näkyvissä vikoja ja että kaikki kytkimet ovat vapaa-asennossa.
- **Akkulaturi**
  - Varmista, että laturi on kiinni eikä siinä ole näkyvissä vikoja.
- **Kuopilta suojaava laite**
  - Varmista, että mekanismeissa ei ole näkyvissä vikoja eikä niissä ole likaa ja esteitä.

Käyttäjän vastuulla on lukea, ymmärtää täydellisesti ja noudattaa kaikkia tässä käyttöoppaassa ja nostolavalla olevia ohjeita ja varoituksia.

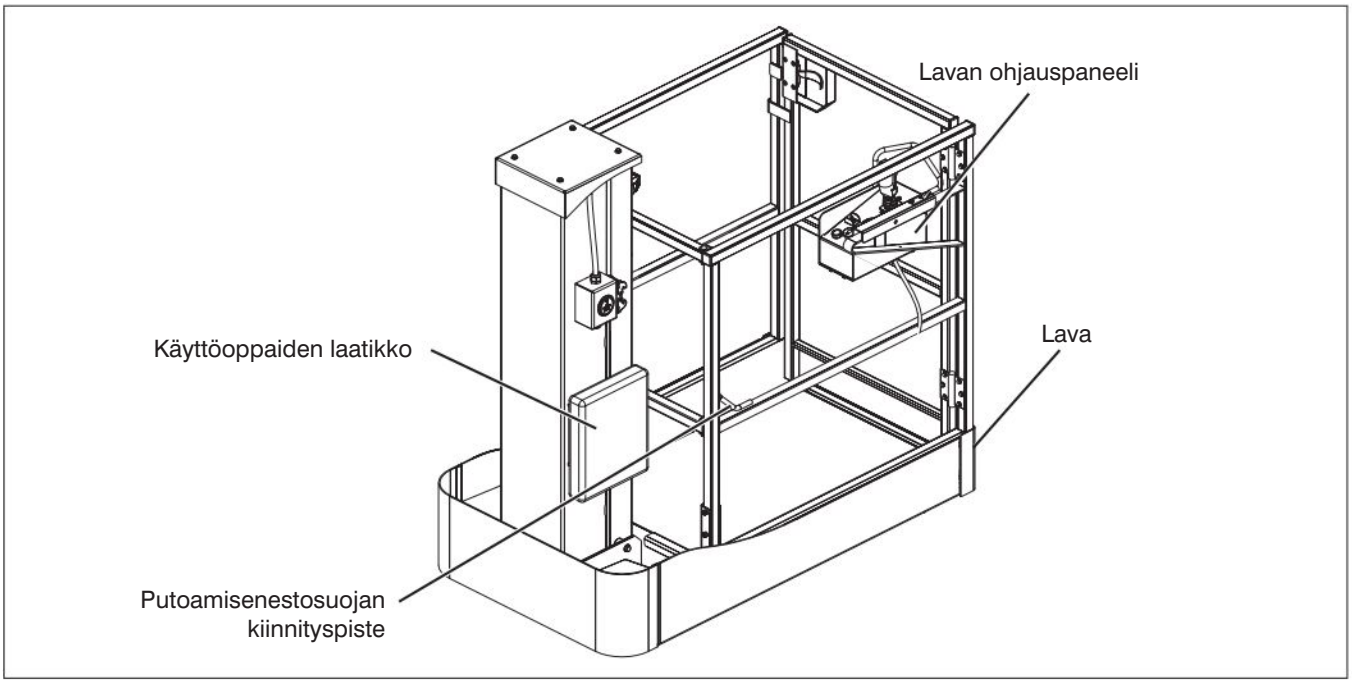

- **Pyörät/renkaat**
  Nostolava on varustettu tukevilla kumirenkailla. Rengas- ja/tai pyörärikko voi johtaa työlavan kaatumiseen. Osat voivat vahingoittua myös silloin, jos ongelmia ei havaita ja korjata ajoissa.

  - Tarkasta kaikki rengaspinnat ja sivuseinät, ettei niissä ole viiltoja, murtumia, puhkeamia tai epätavallista kulumista.
  - Tarkasta jokainen rengas, että se ei ole vahingoittunut eikä siinä ole murtuneita hitsauksia.
  - Tarkasta, että jokaisen pyöränmutterin kireys on oikea, niin ettei mikään niistä ole löysällä.
  - Tarkasta, että pyörämoottorin rakenteessa ei ole löysiä tai puuttuvia osia eikä siinä ole näkyvissä vikoja.
  - Tarkasta, että pyörät ovat linjassa sekä suorassa pysty- ja vaakasuoraan.

VAROITUS

Erilaisten rengastyyppien sekoittaminen tai muunlaisten kuin laitteen mukana toimitettujen renkaiden käyttö voi heikentää laitteen vakautta. Käytä tämän vuoksi vaihtorenkaina ainoastaan Skyjackin hyväksymää rengastyyppiä. Jos laitteessa ei käytetä hyväkuntoisia samanlaisia hyväksyttyjä renkaita, seurauksena voi olla kuolema tai vakava vamma.

2.3-6 Lava

VAROITUS

Käytä kolmipisteotetta, kun nouset lavaan tai laskeudut siitä.

1. Avaa portti (jos sellainen on) päästäksesi lavalle.
2. Sulje portti (jos sellainen on).
   - Varmista, että kaikki kaiteet ovat oikeassa asennossa ja kiinni.
   - Varmista, että kaikki kiinnittimet ovat tiukasti paikoillaan.
   - Varmista, että portti (jos sellainen on) on hyvässä toimintakunnossa.
   - Varmista, että löysiä tai puuttuvia osia ei ole, eikä näkyvissä ole vaurioita.
   - Varmista, että lavan jalkakytkin on hyvässä kunnossa, että se ei ole väljä, eikä siitä puutu osia tai ole muuten selvästi vioittunut.

- **Putoamisenestosuojan kiinnityspiste (-pisteet)**
  - Varmista, että kiinnityspiste(et) ovat pitävät eikä niissä ole näkyvissä vikoja.

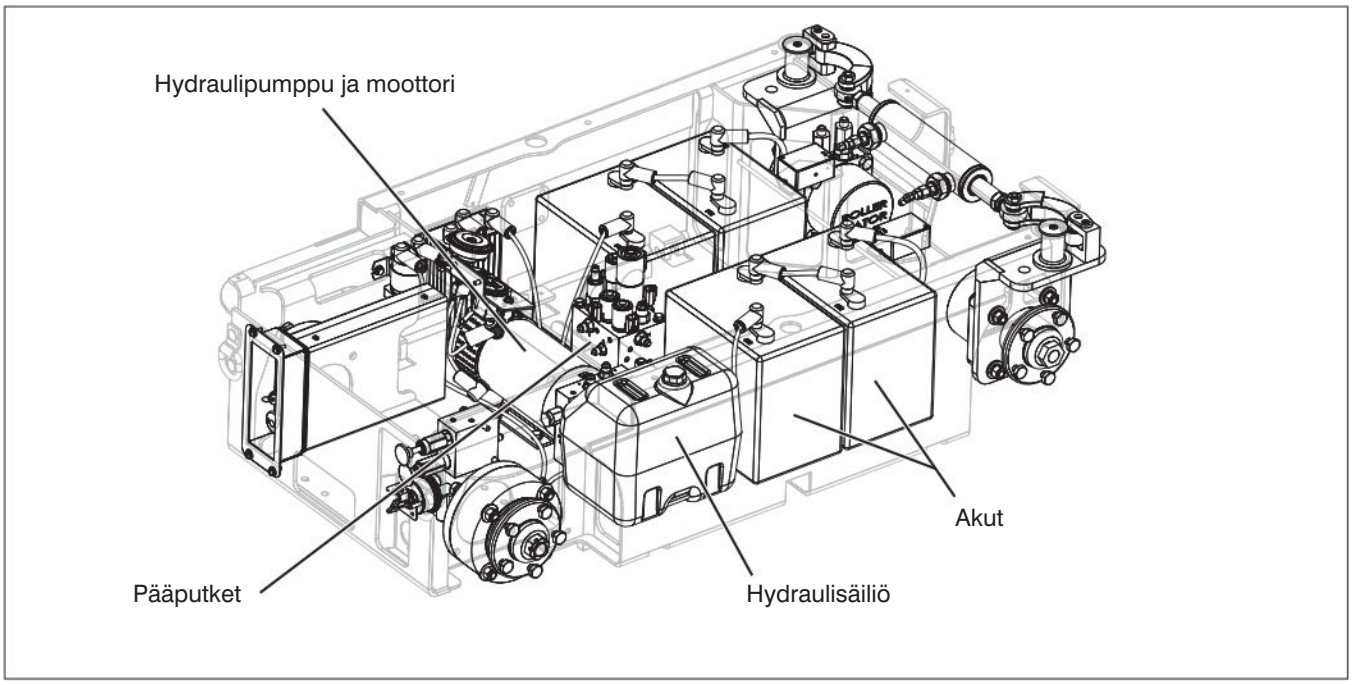

- **Lavan ohjauspaneeli**
  - Varmista, että kaikki kytkimet ja ohjain palautetaan vapaalle ja varmistetaan kunnolla.
  - Varmista, että löysiä tai puuttuvia osia ei ole, eikä näkyvissä ole vaurioita.

VAROITUS

Käytä kolmipisteotetta, kun nouset lavaan tai laskeudut siitä.

3. Laskeudu lavalta.
4. Sulje portti (jos sellainen on).

- **Käyttöoppaat**
  Varmista, että käyttöoppaan ja vakuutuksen kopiot ovat käyttöoppaan säilytyslaatikossa.
  - Varmista, että käyttöoppaan säilytyslaatikko on paikallaan ja asianmukaisessa kunnossa.
  - Varmista, että käyttöoppaat ovat luettavissa ja hyvässä kunnossa.
  - Palauta käyttöoppaat käyttöoppaan säilytyslaatikkoon aina käytön jälkeen.

2.3-7 Hydrauliikka-/sähkökotelo

1. Hydraulisten/sähköisten osien käyttössä, katso osa 3.11.

- **Akku**
  Asianmukainen akun kunto on tärkeää hyvän suorituskyvyn ja toimintaturvallisuuden kannalta. Nesteen väärät tasot tai vahingoittuneet johdot ja liitokset voivat johtaa komponenttien vahingoittumiseen ja vaarallisiin olosuhteisiin.

VAROITUS

Räjähdysvaara. Pidä pois avotulen ja kipinöiden läheltä. Akkujen lähellä ei saa tupakoida.

VAROITUS

Akkuhappo on äärimmäisen syövyttävää – Käytä sopivia silmä- ja kasvosuojaimia sekä asianmukaisia suojavaatteita. Jos ainetta joutuu iholle, huuhtele välittömästi kylmällä vedellä ja hakeudu lääkärin hoitoon.

a. Tarkasta, että akkukotelo on ehjä.
b. Puhdista akun navat ja kaapelien päät huolellisesti napojen puhdistustyökalulla tai teräsharjalla.
c. Varmista, että kaikki akun liitokset ovat kireällä.
d. Tarkasta akkunesteen määrä, jos se tulee kyseeseen. Jos levyjen päällä ei ole vähintään 13 mm nestettä, lisää tislattua tai suolapoistettua vettä.
e. Vaihda kaikki akut, jotka ovat vioittuneet tai eivät pysty pitämään varausta.

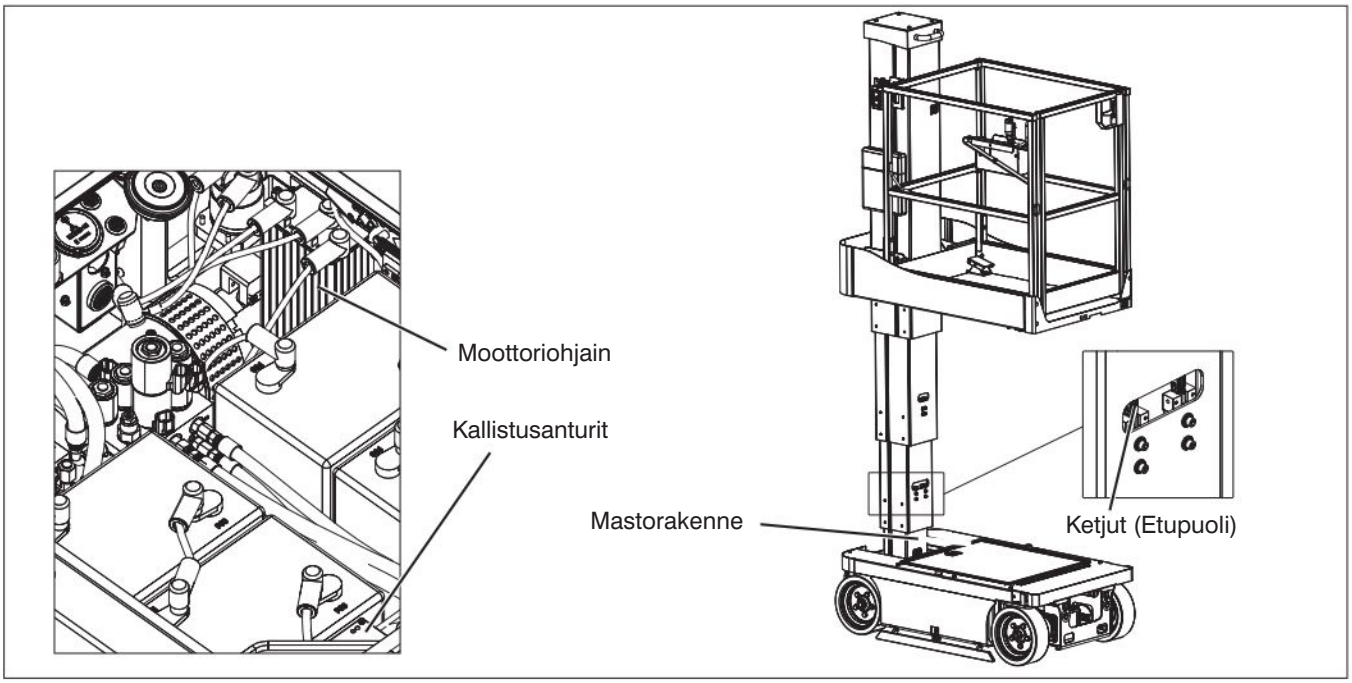

VAROITUS

Käytä nostolavassa alkuperäisiä tai valmistajan hyväksymiä osia ja komponentteja.

- **Pääputket**
  - Varmista, että kaikki kiinnittimet ja letkut on kunnolla kiristetty eikä niissä ole merkkejä hydraulivuodosta.
  - Varmista, että löysiä johtoja tai puuttuvia kiinnikkeitä ei ole.
- **Hydraulisäiliö**
  - Varmista, että hydraulisäiliön täyttökorkki on kiinni.
  - Varmista, että säiliössä ei ole näkyvissä vikoja eikä merkkejä hydraulivuodosta.
- **Hydraulipumppu ja moottori**
  - Varmista, että löysiä tai puuttuvia osia ei ole, eikä näkyvissä ole vaurioita.
- **Hydrauliöljy**
  - Varmista, että hydrauliöljyn taso on vähimmäis- (punainen viiva) ja enimmäisalueen (sininen viiva) sisällä. Viivat löytyvät hydrauliöljytason osoittimen tarrasta.
- **Ohjaussylinteri**
  - Varmista, että ohjaussylinterirakenne on kunnolla kiinnitetty eikä siinä ole löysiä tai puuttuvia osia.
- **Moottoriohjain**
  - Varmista, että ohjain on asianmukaisesti kiinni ja siinä ei ole näkyviä vaurioita.
  - Varmista, että löysiä johtoja tai puuttuvia kiinnikkeitä ei ole.
- **Kallistusanturit**
  - Varmista, että kallistusanturit ovat asianmukaisesti kiinni ja niissä ei ole näkyviä vaurioita.
- **Rajakytkimet**
  - Varmista, että rajakytkimet on asianmukaisesti suojattu eikä niissä ole näkyvissä vikoja eikä niiden liikettä ole estetty.

2. Sulje kotelon ovi ja laita salpa paikalleen.
3. Työnnä lava takaisin käyttöasentoonsa ja laita salpa paikalleen.

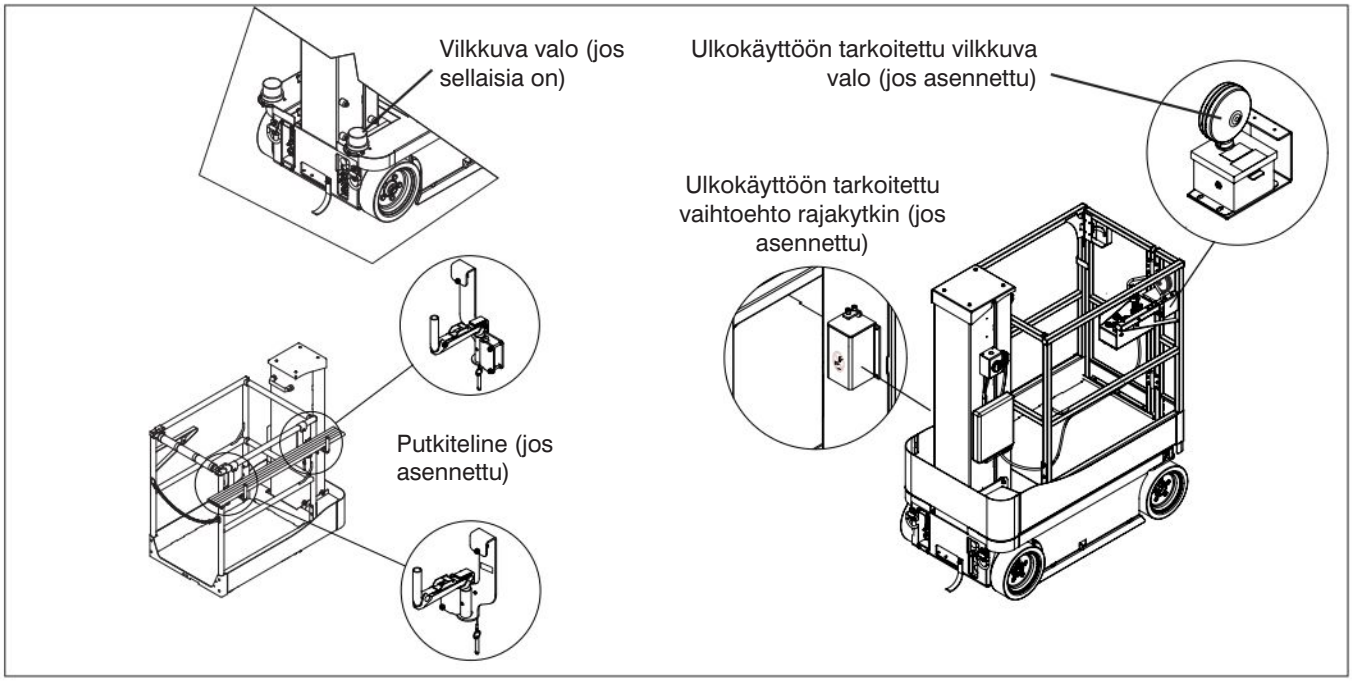

2.3-9 Lisävarusteet/-laitteet

- **Vilkkuva(t) valot(t) (jos sellaisia on)**
  - Varmista, että löysiä tai puuttuvia osia ei ole, eikä näkyvissä ole vaurioita.
- **Putkiteline (jos asennettu)**
  - Varmista, että putkitelineet ovat kiinni eikä niissä ole näkyvissä vaurioita.
- **Ulkokäyttöön tarkoitettu vilkkuva valo ja rajakytkin (jos asennettu)**
  - Varmista, että valo on kunnolla kiinni ja hyvässä kunnossa.
  - Varmista, että rajakytkin on asianmukaisesti suojattu eikä siinä ole näkyviä vikoja eikä sen liike ole estetty.

Käyttäjän vastuulla on lukea, ymmärtää täydellisesti ja noudattaa kaikkia tässä käyttöoppaassa ja nostolavalla olevia ohjeita ja varoituksia.

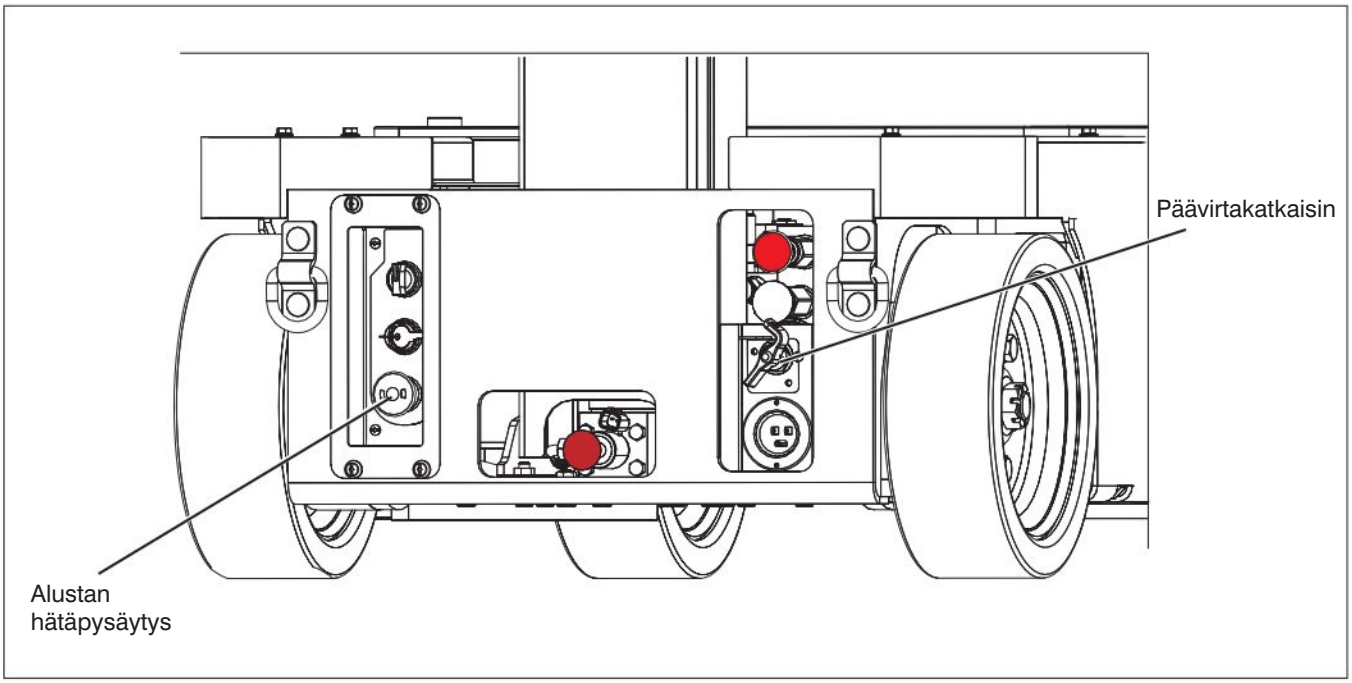

2.3-8 Nostomekanismi

- **Mastorakenne**
  - Varmista, että mastorakenteessa ei ole näkyvissä vikoja eikä teräsrakenteissa ole vääntymisen merkkejä.

1. Suorita loppuun osa 2.4 - Toimivuus testit.

2. Lavan nostaminen

- **Kulutuslevyt**
  - Varmista, että kaikki pultit ovat kireällä, ettei kulutuslevyissä ole näkyvissä vaurioita ja ettei osia puutu.

- **Ketjut**
  - Varmista, että osia ei puutu, ja kaikki pultit kiinnitetään ilman näkyviä vaurion merkkejä.
  - Varmista, että ketjut ankkuroidaan turvallisesti.

2.4 Toimintatestit

Toimintatestit on tarkoitettu saamaan selville toimintaviat, ennen kuin nostolava otetaan käyttöön. Käyttäjän on ymmärrettävä nostolavan kaikkien toimintojen testaamisen vaiheittaiset ohjeet ja noudatettava niitä.

VAROITUS

Älä koskaan käytä väärin toimivaa nostolavaa. Jos toimintavikoja havaitaan, nostolava on merkittävä ja poistettava käytöstä. Nostolavan korjaukset saa suorittaa ainoastaan asiantunteva huoltoteknikko.

Kun korjaukset on tehty, käyttäjän on suoritettava käyttöä edeltävä tarkastus ja joitakin toimintatestejä ennen kuin nostolava otetaan käyttöön.

Ennen toimintatestien suorittamista sinun on luettava ja ymmärrettävä kappale 3.8 – Käynnistys.

2.4-1 Testaa päävirtakatkaisin

1. Vedä lavan ohjauspaneelista ulos hätäpysäytyspainike.

2. Vedä ulos alustan hätäpysäytyspainike.

TUTUSTUMINEN

Käyttäjän vastuulla on lukea, ymmärtää täydellisesti ja noudattaa kaikkia tässä käyttöoppaassa ja nostolavalla olevia ohjeita ja varoituksia.

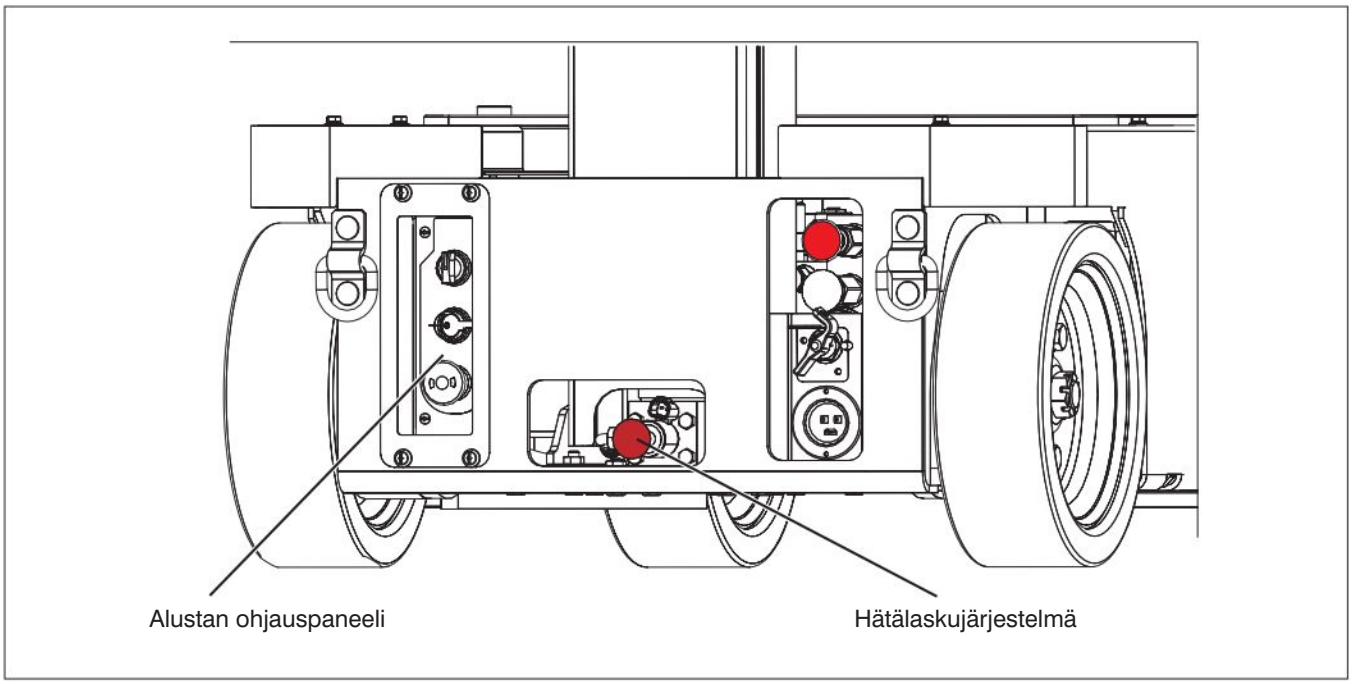

3. Alustan takaosassa,sulje verkkovirta kääntämällä ◯ kytkin sulje-asentoon ja yritä aktivoida nostolavan ohjausjärjestelmä.
Seuraus: Nostolavan toimintojen ei tulisi toimia.

2.4-2 Alustan ohjauspaneeli

1. Paina alustan hätäpysäytys-nappia.
2. Käännä päävirran katkaisin | päällä-asentoon.

- **Testaa alustan hätäpysäytysvalo**

  1. Vedä ulos alustan hätäpysäytyspainike.
  Seuraus: Hätäpysäytysvalon tulisi olla jatkuvasti päällä.

- **Alustan koehätäpysäytys**

  1. Työnnä hätäpysäytyspainiketta ja yritä nostaa tai laskea lavaa.
  Seuraus: Lavan nosto- ja laskutoiminnot eivät saa toimia.

- **Testaus poissa päältä/Taso/Alusta -kytkin**

VAROITUS

Ota huomioon yläpuolella olevat esteet ja muut mahdolliset nostolavaa ympäröivät vaarat nostamisen yhteydessä.

1. Vedä ulos alustan hätäpysäytyspainike.
2. Käännä alustan/pois/lavan valintakytkin ◯ lava -asentoon. Kokeile nostaa tai laskea lavaa.
Seuraus: Lavan nosto- ja laskutoiminnot eivät saa toimia.
3. Käännä sulje/lava/alusta avainkytkin sulje-asentoon. Kokeile nostaa tai laskea lavaa.
Seuraus: Lavan nosto- ja laskutoiminnot eivät saa toimia.

Käyttäjän vastuulla on lukea, ymmärtää täydellisesti ja noudattaa kaikkia tässä käyttöoppaassa ja nostolavalla olevia ohjeita ja varoituksia.

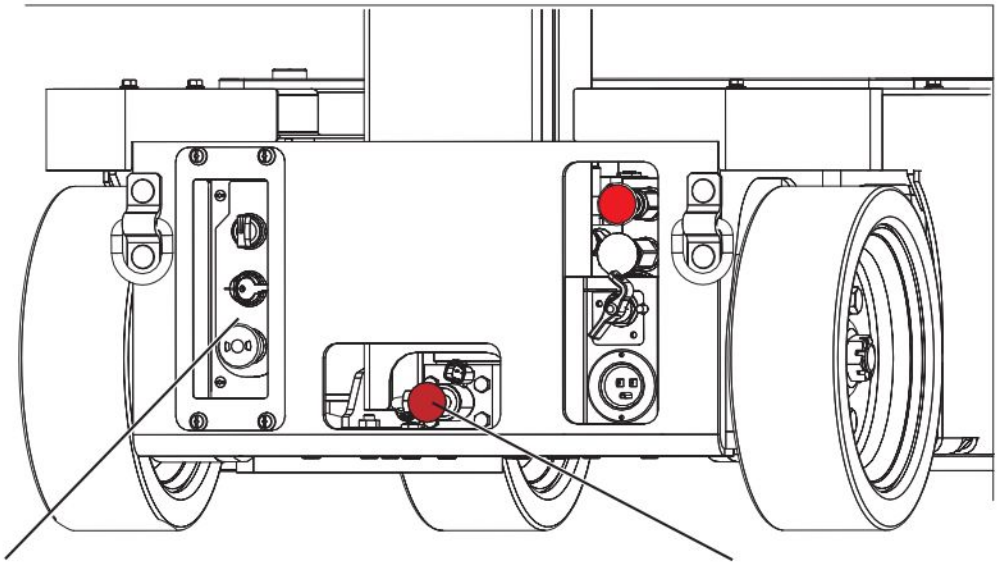

- **Testaa lasku-/neutraali-/nostokytkin**

  1. Käännä ja pidä paikallaan sulje/lava/alusta avainkytkin alusta- asentoon ja nosta lasku/neutraali/nosto-kytkimellä.
     Seuraus: Lavan tulisi nousta.

  2. Käännä ja pidä paikallaan sullje/lava/alusta avainkytkin alusta- asentoon ja laske lasku/neutraali/nosto-kytkimellä.
     Seuraus: Lavan tulisi laskeutua.

- **Koehätälasku**

VAROITUS

Ota huomioon yläpuolella olevat esteet ja muut mahdolliset nostolavaa ympäröivät vaarat nostamisen yhteydessä.

1. Lavan nostaminen

2. Alustan takaa, vedä ulos ja pidätä hätälasku-venttiiliä lavan laskemiseksi kokonaan alas.
   Seuraus: Lavan on laskettava.

2.4-3 Testaa lavan huoltorajakytkin

1. Lavan siirto huoltoasentoon, katso osa 3.11.

VAROITUS

Käytä kolmipisteotetta, kun nouset lavaan tai laskeudut siitä.

2. Avaa portti (jos sellainen on) päästäksesi lavalle.

3. Sulje portti (jos sellainen on).

4. Lavan ohjauspaneelista, yritä aktivoida jokin toiminto.
   Seuraus: Minkään toiminnon ei tulisi toimia.

5. Työnnä lava takaisin käyttöasentoonsa ja laita salpa paikalleen.

2.4-4 Lavan ohjauspaneeli

1. Varmista, että päävirran katkaisin on | päällä-asennossa.

2. Varmista, että hätäpysäytyspainike on vedetty ulos.

3. Käännä sammutuksen/lavan/alustan valintakytkin lava-asentoon.

Käyttäjän vastuulla on lukea, ymmärtää täydellisesti ja noudattaa kaikkia tässä käyttöoppaassa ja nostolavalla olevia ohjeita ja varoituksia.

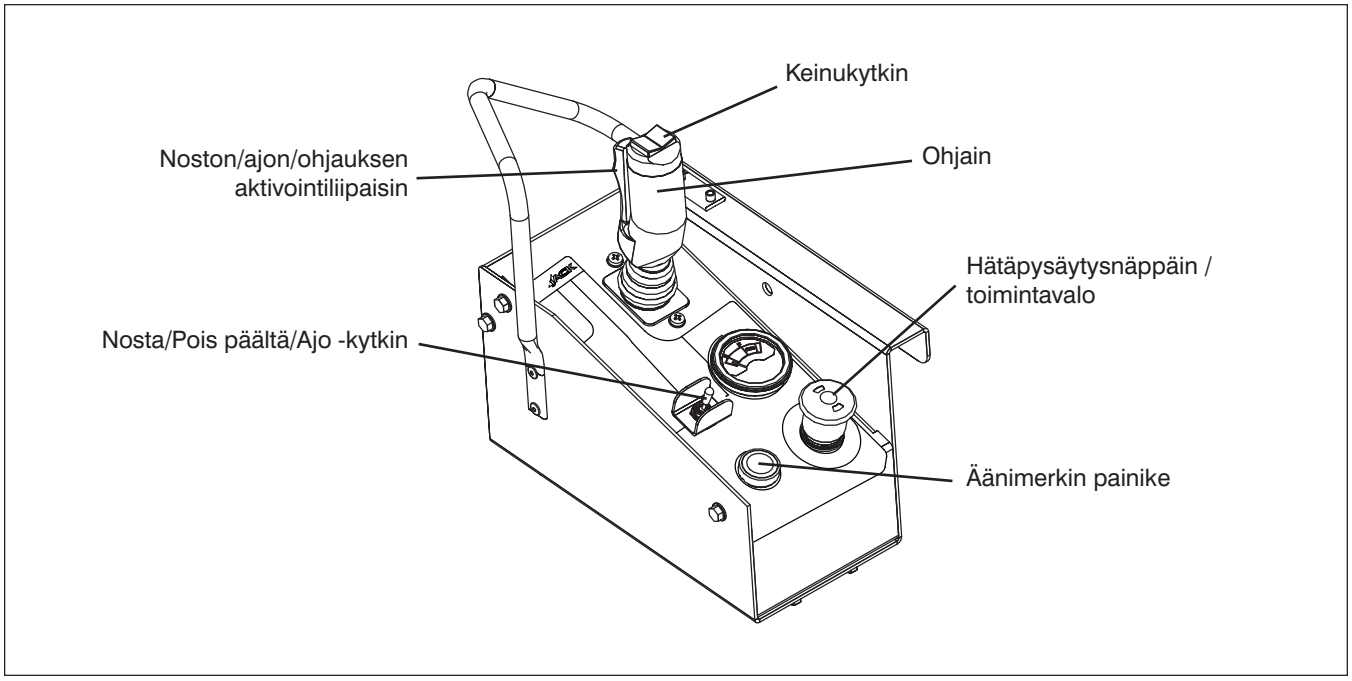

VAROITUS

Käytä kolmipisteotetta, kun nouset lavaan tai laskeudut siitä.

4. Avaa portti (jos sellainen on) päästäksesi lavalle.
5. Sulje portti (jos sellainen on).
6. Vedä lavan ohjauspaneelista ulos hätäpysäytys-painike.

- **Lavan koehätäpysäytys**

  1. Työnnä hätäpysäytyspainiketta ja yritä aktivoida jokin lavan toiminnoista.
     Seuraus: Minkään valituista lavan toiminnoista ei tulisi toimia.
  2. Vedä hätäpysäytyspainike ulos.
  3. Aktivoidessasi minkä tahansa lavan toiminnoista, työnnä hätäpysäytyspainiketta.
     Seuraus: Tällä hetkellä aktivoidun lavan toiminnon tulisi välittömästi lakata toimimasta.

- **Testaa aktivointiliipaisin**

  1. Vedä hätäpysäytyspainike ulos.
  2. Ilman että aktivoit aktivointiliipaisinta, yritä aktivoida jokin lavan toiminto.
     Seuraus: Minkään lavan toiminnoista ei tulisi toimia.

- **Testaa Nosto/Pois/Ajo-kytkimen Pois-asento.**

  1. Valitse nosto/pois/ ajo-kytkin pois-asentoon, yritä aktivoida jokin työlavan toiminto.
     Seuraus: Minkään lavan toiminnoista ei tulisi toimia.

- **Testaa ohjaus**

  1. Käännä nosta/suljeaja- kytkin aja-asentoon.
  2. Ilman että aktivoit aktivointiliipaisimen.
  3. Paina ohjaussauvan päältä keinukytkintä vasemmalle ja oikealle.
     Seuraus: Ohjauspyörän ei pitäisi toimia.

TUTUSTUMINEN

Käyttäjän vastuulla on lukea, ymmärtää täydellisesti ja noudattaa kaikkia tässä käyttöoppaassa ja nostolavalla olevia ohjeita ja varoituksia.

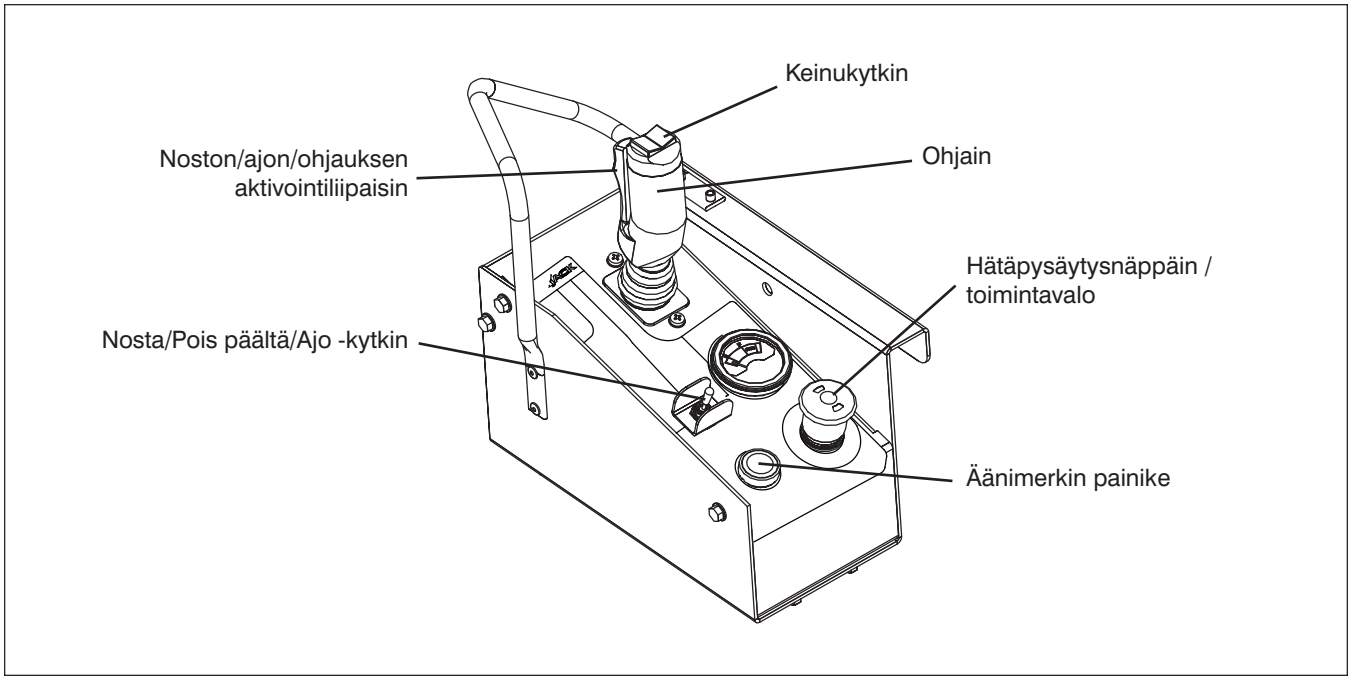

4. Aktivoi ja pidä aktivointiliipaisinta.

5. Paina ohjaussauvan päältä keinukytkintä vasemmalle ja oikealle.
Seuraus: Ohjauspyörien tulisi kääntyä vasemmalle ja oikealle.

- **Testaa ajon katkaisurajakytkin**

1. Siirrä lava mihin tahansa asentoon ja koeta ajaa eteenpän ja peruuta.
Seuraus: Eteen- ja taaksepäin ajotoimintojen ei tulisi toimia.

2. Vedä lava kokonaan takaisin ja yritä sitten ajaa eteenpäin ja peruuttaa.
Seuraus: Eteen- ja taaksepäin ajotoimintojen tulisi toimia.

- **Testaa ajo**

1. Varmista, että haluttu kulkureitti on vapaana.

2. Aktivoimatta käytä-kytkintä, koeta ajaa eteenpäin ja peruuttaa.
Seuraus: Nostolavan ajotoimintojen ei tulisi toimia.

3. Aktivoi ja pidä aktivointiliipaisinta.

4. Siirrä kytkinta hitaasti eteenpäin, kunnes nostolava alkaa liikkua ja siirrä kytkin takaisin keskiasentoon.
Seuraus: Työlavan on liikuttava eteen tai taakse ja sitten pysähdyttävä.

5. Siirrä kytkinta hitaasti taaksepäin, kunnes nostolava alkaa liikkua ja siirrä kytkin takaisin keskiasentoon.
Seuraus: Työlavan on liikuttava eteen tai taakse ja sitten pysähdyttävä.

Käyttäjän vastuulla on lukea, ymmärtää täydellisesti ja noudattaa kaikkia tässä käyttöoppaassa ja nostolavalla olevia ohjeita ja varoituksia.

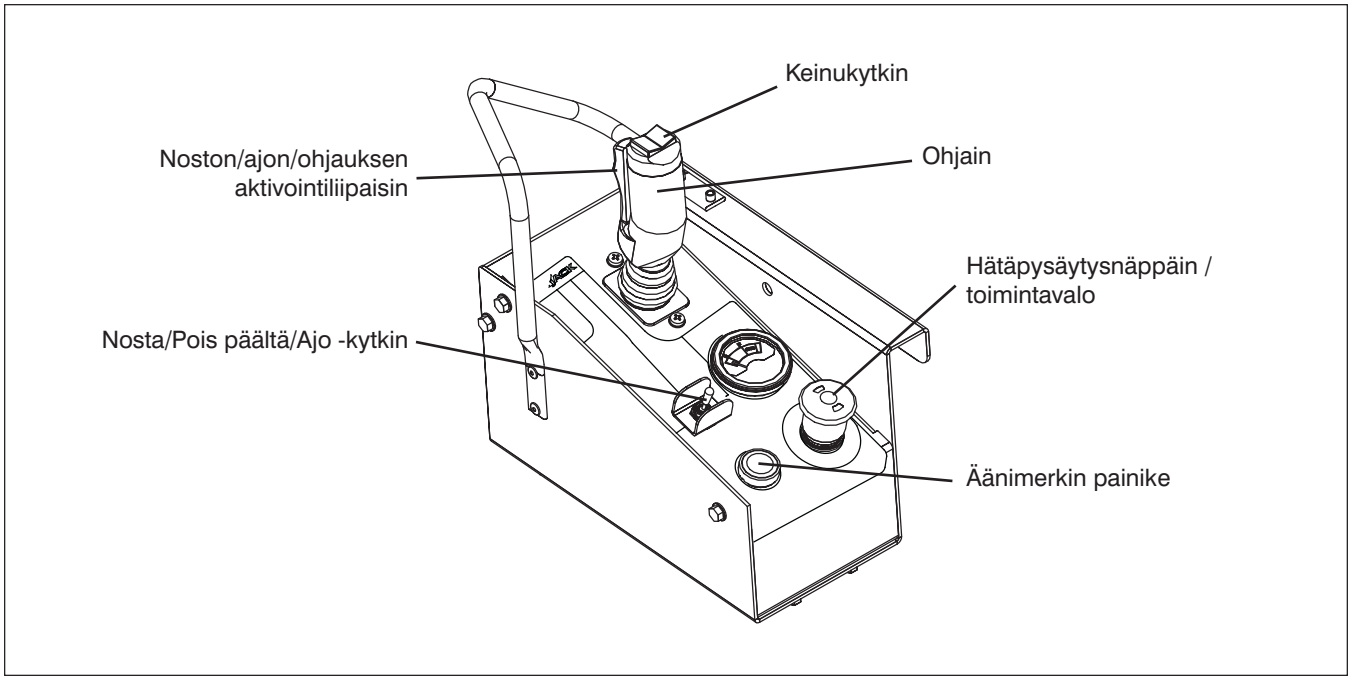

- **Testaa jarrut**

VAROITUS

Jarrut menevät päälle heti, kun vapautat ohjaussauvan, mikä saa työlavan pysähtymään välittömästi.

1. Varmista, että haluttu kulkureitti on vapaana.
2. Aktivoi ja pidä paikallaan käytä-kytkin.
3. Aja nostolava eteenpäin ja sitten takaisin. Kokeile jarrua vapauttamalla ohjaussauva.
   Seuraus: Nostolavan tulisi pysähtyä. Jos työlava vetää jommalle kummalle puolelle pysähtyessä, älä käytä työlavaa, ennen kuin jarrun asetukset on tarkastettu.
4. Aja nostolava eteenpäin ja sitten takaisin. Testaa jarrua uudestaan vapauttamalla ainoastaan aktivointiliipaisin
   Seuraus: Nostolavan tulisi pysähtyä välittömästi ja äkillisesti. Jos nostolava ei pysähdy heti tai jos se vetää jommallekummalle puolelle pysähtyessään, älä käytä sitä, ennen kuin jarrun säädöt on tarkastettu.

- **Testaa merkinantotorvi**

1. Paina äänimerkin painiketta.
   Seuraus: Äänimerkin tulisi kuulua.

- **Testaa lavan nosto/lasku**

VAROITUS

Ota huomioon yläpuolella olevat esteet ja muut mahdolliset nostolavaa ympäröivät vaarat nostamisen yhteydessä.

1. Käännä nosta/suljeaja- kytkin nosta-asentoon.
2. Aktivoimatta käytä-kytkintä, yritä nostaa/laskea lava.
   Seuraus: Nostolavan nosto-/laskutoimintojen ei tulisi toimia.
3. Aktivoi ja pidä paikallaan käytä-kytkin.
4. Työnnä ohjaussauvaa ja nosta lavaa noin 1 jalan (30,5 cm) korkeuteen.
   Seuraus: Lavan tulisi nousta.
5. Vedä ohjaussauvasta ja laske lava kokonaan alas.
   Seuraus: Lavan tulisi laskeutua.

Käyttäjän vastuulla on lukea, ymmärtää täydellisesti ja noudattaa kaikkia tässä käyttöoppaassa ja nostolavalla olevia ohjeita ja varoituksia.

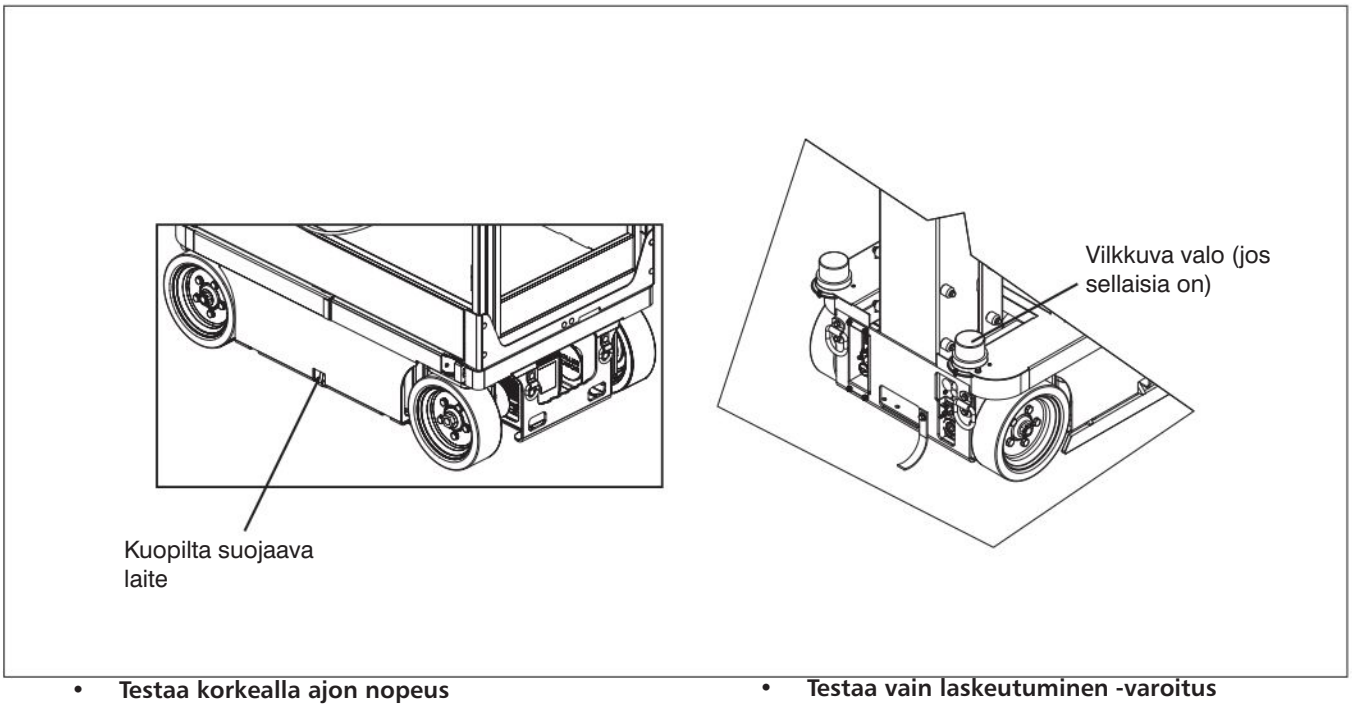

- **Testaa korkealla ajon nopeus**

VAROITUS

Ota huomioon yläpuolella olevat esteet ja muut mahdolliset nostolavaa ympäröivät vaarat nostamisen yhteydessä.

1. Varmista, että haluttu kulkureitti on vapaana.
2. Nosta lavaa noin 30 cm korkeuteen ja koeta ajaa eteen tai taakse.
   Seuraus: Nostolavan tulisi liikkua hitaammin kuin lasketussa asennossa.

- **Koekuoppa-anturi**

VAROITUS

Käytä kolmipisteotetta, kun nouset lavaan tai laskeudut siitä.

1. Laskeudu lavalta ja aseta este, noin 1,5” (3,75 cm), yhden kuopilta suojaavan laitteen sivun alle.
2. Avaa portti (jos sellainen on) päästäksesi lavalle.
3. Sulje portti (jos sellainen on).
4. Nosta lavaa kunnes noin 2 jalan (61 cm) korkeus on saavutettu ja yritä ajaa eteen- tai taaksepäin.
   Seuraus: Lava ei saa liikkua eteen tai taakse.
5. Toista yllä mainitut vaiheet asettamalla este kuopilta suojaavan laitteen toiselle puolelle.

   Seuraus: Lava ei saa liikkua eteen tai taakse.

- **Testaa vain laskeutuminen -varoitus**

VAROITUS

Ota huomioon yläpuolella olevat esteet tai muut mahdolliset MEWP-nostinta ympäröivät vaarat nostamisen yhteydessä.

1. Varmista, että haluttu kulkureitti on vapaana.
2. Nosta ja laske lavaa.
   Seuraus: Äänimerkin on soitava samalla, kun lavaa lasketaan.

HUOMAUTUS

Tietyllä tavalla varustetussa MEWP-nostimessa tämä hälytin on varustettu lisäksi on myös keltaisella valolla.

2.4-5 Lisävarusteet/-laitteet

- **Testaa Vilkkuva valot (jos sellaisia on)**

1. Varmista, että haluttu kulkureitti on vapaana.
2. Aktivoi ajo- ja nostotoiminnat.
   Seuraus: Valojen tulisi vilkkua.
3. Pysäyty kaikki lavan liike.
   Seuraus: Valojen tulisi lakata vilkkumasta.

Käyttäjän vastuulla on lukea, ymmärtää täydellisesti ja noudattaa kaikkia tässä käyttöoppaassa ja nostolavalla olevia ohjeita ja varoituksia.

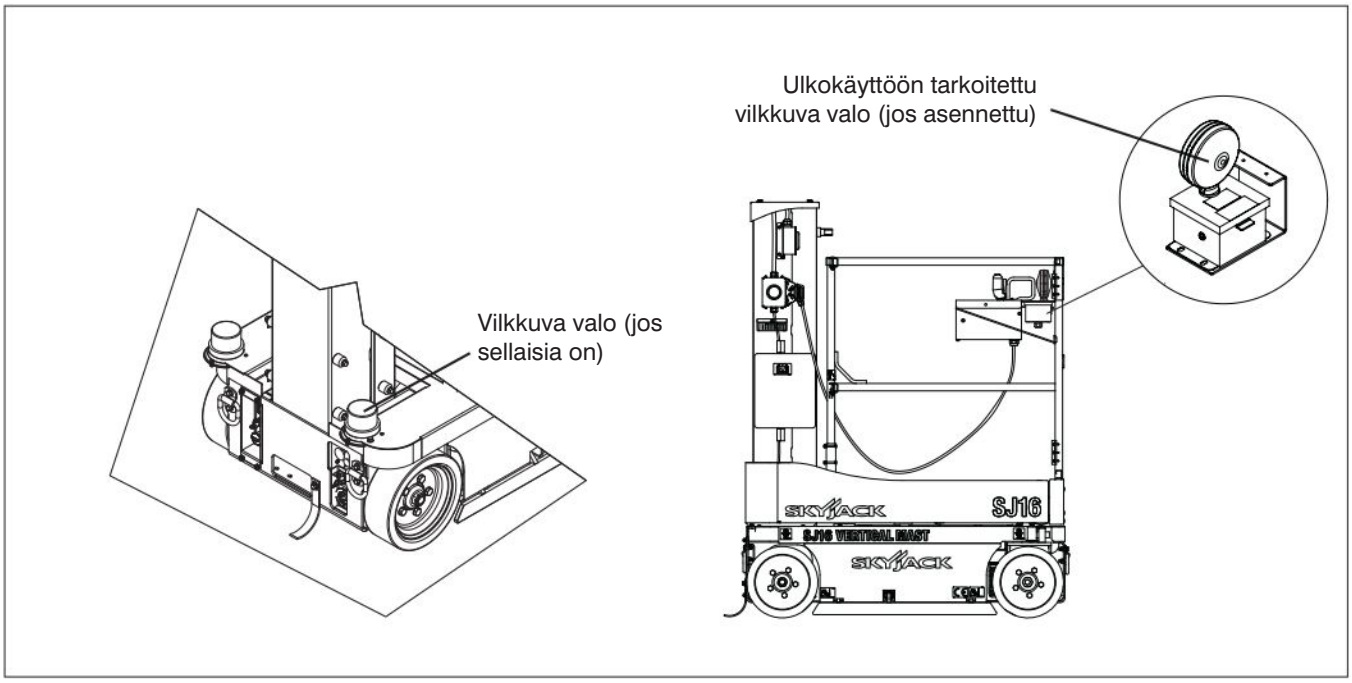

- **Testaa kaikki liikehälyttimet (jos asennettu)**

VAROITUS

Ota huomioon yläpuolella olevat esteet tai muut mahdolliset MEWP-nostinta ympäröivät vaarat nostamisen yhteydessä.

1. Varmista, että haluttu kulkureitti on vapaana.
2. Aktivoi ajo- ja nostotoiminnot.
   Seuraus: Äänimerkin tulisi kuulua.
3. Pysäytä kaikki lavan liike.
   Seuraus: Äänimerkin tulisi lakata.

HUOMAUTUS

Tietyllä tavalla varustetussa MEWP-nostimessa tämä hälytin on varustettu lisäksi on myös keltaisella valolla.

- **Testaa ulkokäyttöön tarkoitettua vilkkuvaa valoa (jos asennettu)**

Kokeile seuraavaa tuulettomissa (0 m/s) oloissa:

1. Nosta MEWP-nostin 3,6 metrin (12 jalan) korkeuteen.
   Seuraus: Merkkivalon tulisi vilkkua.
2. Laske MEWP-nostin alle 3,6 metrin (12 jalan) korkeudelle.
   Seuraus: Merkkivalon vilkkumisen pitäisi loppua.

VAROITUS

Älä käytä MEWP-nostinta yli 3,6 metrin (12 jalan) korkeudessa, jos tuuliolosuhteet ovat yli 0 m/s.

Käyttäjän vastuulla on lukea, ymmärtää täydellisesti ja noudattaa kaikkia tässä käyttöoppaassa ja nostolavalla olevia ohjeita ja varoituksia.

2.5 Vinssaus ja hinaus

Tämä osio antaa käyttäjälle ohjeet hinaamiseen ja vinssaukselle ja kertoo siitä, kuinka manuaalisesti laukaista jarrut.

VAROITUS

Varmista ennen vinssausta tai hinausta, että lava on täysin alhaalla. Äkillinen liike voi tehdä työlavasta epävakaan. Seurauksena voi olla loukkaantuminen tai kuolema.

VAROITUS

Hätätilanteessa, jossa nostolavan toiminnot eivät ole käytettävissä ja laskeminen ei ole mahdollista esteestä johtuen, nostolava on siirrettävä erittäin varovasti tarpeeksi kauas esteen kiertämistä varten. Tällaisissa tapauksissa käytön täytyy olla äärimmäisen tasaista ilman äkillisiä liikkeitä ja nopeus ei saa ylittää 2”/s. (50 mm/s).

VAROITUS

Kun työnnät, vinssaat tai hinaat, älä ylitä 2 mph (3,2 km/h) nopeutta.

VAROITUS

Älä työnnä, vinssaa tai hinaa lavaa rinteessä äläkä jarruta hinaavaa ajoneuvoa nopeasti. Älä vedä nostolavaa rinnettä alas vintturia kohti.

2.5-1 Jarrujen vapauttaminen manuaalisesti

VAROITUS

Älä kytke jarruja irti manuaalisesti, jos työlava on rinteessä.

VAROITUS

Jarrut täytyy kytkeä irti käsin, jos työlavaa aiotaan työntää, vinssata tai hinata.

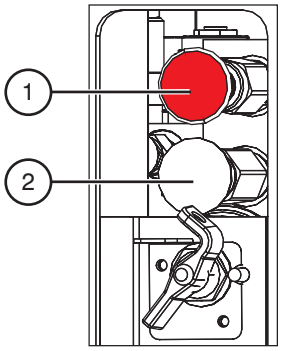

Kuva 2-8. Jarrut

VAROITUS

Jarrut täytyy kytkeä irti käsin, jos työlavaa aiotaan työntää, vinssata tai hinata.

1. Varmista, että nostolava on tasaisella maalla. Kiilaa pyörät nostolavan vierimisen estämiseksi.
2. Käännä päävirran katkaisin ◯ pois -asentoon.
3. Jarrusarja sijaitsee perustan takaosassa.
4. Paina jarrujen viritysmäntä sisään (kohta 2).
5. Ota kiinni jarrujen käsipumpusta(osa 1) ja paina nopeasti kunnes tunnet vahvaa vastusta. Jarrut on nyt vapautettu.
6. Vapauta pyörät ja työnnä, vinssaa tai hinaa työlava haluttuun paikkaan.
7. Aseta nostolava tukevalle ja tasaiselle alustalle.

VAROITUS

Jarrut on pantava takaisin päälle heti haluttuun paikkaan saapumisen jälkeen.

8. Kiilaa pyörät nostolavan vierimisen estämiseksi.
9. Pane jarru jälleen päälle vetämällä jarrumäntä ulos.

Käyttäjän vastuulla on lukea, ymmärtää täydellisesti ja noudattaa kaikkia tässä käyttöoppaassa ja nostolavalla olevia ohjeita ja varoituksia.

2.6 Hätälaskujärjestelmä

Tämä kappale sisältää hätälaskujärjestelmään liittyviä ohjeita. Tämän järjestelmän avulla lava voidaan laskea hätätilanteessa tai sähköjärjestelmän vaurioituessa.

VAROITUS

Pysy kaukana nostomekanismista, kun käytät hätälaskuventtiiliä.

1. Poista kaikki esteet laskeutuvan lavan tieltä.
2. Lavan sisäänveto tai nostolavan liikuttaminen esteen selvittämiseksi voi olla tarpeen. Katso vinssaus- ja hinausmenettely kappaleesta 2.5.

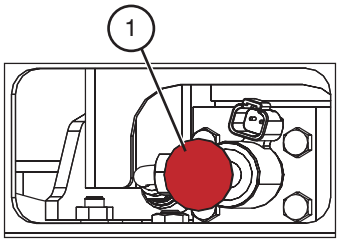

Kuva 2-9. Hätälaskujärjestelmä

3. Paikallista hätälaskuventtiili (kohde 1) nostusylinterin alustasta (alustan takaa). Vedä hätälaskuventtiili (kohta 1) ulos ja pidä se ulkona laskeaksesi lavan.

Käyttäjän vastuulla on lukea, ymmärtää täydellisesti ja noudattaa kaikkia tässä käyttöoppaassa ja nostolavalla olevia ohjeita ja varoituksia.

3.0 Toiminta

Tässä osassa annetaan nostolavan käyttöä varten tarvittavat tiedot. On tärkeää, että käyttäjä lukee ja ymmärtää tämän osan ennen nostolavan käyttöä.

3.1 Yleistä

Nostolavan hyvän käyttökunnon säilymisen kannalta on tärkeää, että käyttäjällä on riittävä pätevyys ja että hän noudattaa tässä kappaleessa annettua huolto- ja tarkastusaikataulua.

3.1-1 Käyttäjää koskevat vaatimukset

- Vain kokeneet ja valtuutetut työntekijät saavat käyttää nostolavaa.
- Tämän nostolavan turvallinen käyttö edellyttää, että käyttäjä ymmärtää rajoitukset, varoitukset, käyttömenetelmät ja käyttäjän huoltovastuun. Käyttäjän on siis ymmärrettävä ja tunnettava tämä käyttöopas, sen varoitukset ja ohjeet sekä kaikki nostolavassa olevat varoitukset ja ohjeet.
- Käyttäjän täytyy tuntea työnantajan säännöt ja asiaan kuuluvat lait ja määräykset ja pystyä osoittamaan asiantuntevan henkilön läsnä ollessa tuntevansa tämän nostolavamerkin ja -mallin ja kykenevänsä käyttämään sitä.

3.1-2 Käyttäjän huoltovastuu

VAROITUS

Huollon suorittavilla henkilöillä on oltava riittävä koulutus ja pätevyys sekä kokemusta mekaanisten laitteiden korjaustoimenpiteistä.

Jos nostolavaa ei huolleta oikein ja pidetä hyvässä käyttökunnossa, sen käytöstä voi olla seurauksena kuolema tai vakava vamma.

- Käyttäjän on varmistettava ennen käyttöä, että nostolava on huollettu ja tarkastettu asianmukaisesti.
- Käyttäjän tulee tehdä kaikki päivittäiset tarkastukset ja toimintatestit, jotka on mainittu taulukossa 4.6, vaikka hän ei olisikaan suoranaisesti vastuussa nostolavan huollosta.

3.1-3 Huolto- ja tarkastusaikataulu

- Taulukossa 4.6 on osoitettu nostolavan huolto- ja tarkastuskohteet sekä niiden huolto- ja tarkastusvälit.
- Nostolavan käyttöolosuhteet voivat vaikuttaa huoltoaikatauluun.

VAROITUS

Käytä nostolavassa alkuperäisiä tai valmistajan hyväksymiä osia ja komponentteja.

3.1-4 Omistajan tarkistukset

Omistajan vastuulla on järjestää työlavan päivittäiset, neljännesvuosittaiset (tai 150 tuntia) ja vuosittaiset tarkastukset. Katso taulukossa 4.6 suositellut huolto- ja tarkastuskohteet ja -välit. Vuosittainen tarkastus on merkitty mastossa sijaitsevaan tarraan. Katso tämän käyttöoppaan taulukkoa 4.2 .

3.2 Pääosat

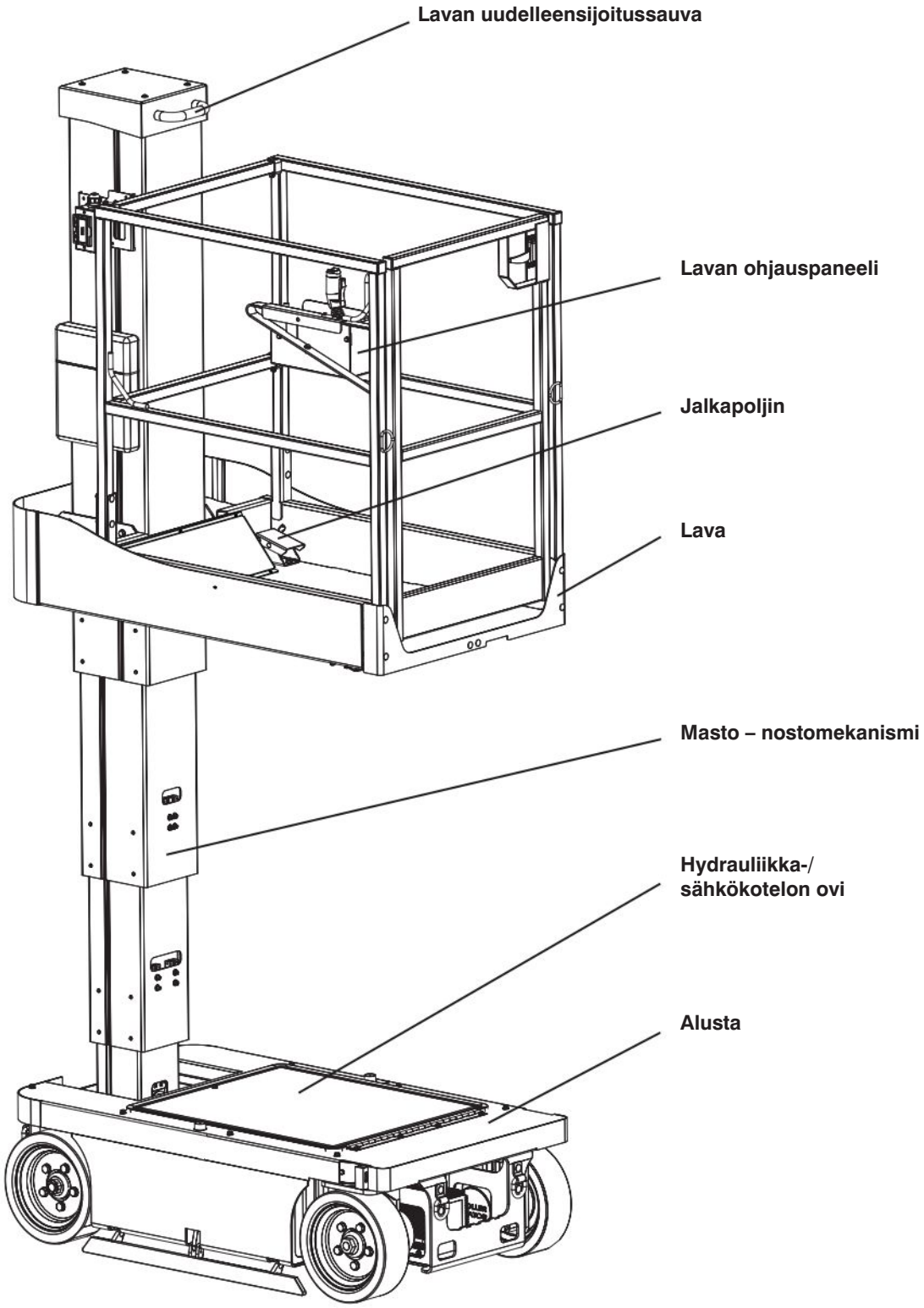

SKYJACK Vertikaalisen mastosarjan nostolava

3.3 Päärakenteet

Nostolava koostuu kolmesta päärakenteesta: alusta, nostomekanismi ja lava.

3.3-1 Alusta

Alusta on jäykkä, yksikappaleinen teräsrakenne, joka sisältää hydrauli-, ja sähköosia sekä neljä (4) 6 voltin akkua. Etupyöriä ajavat hydraulimoottorit, ohjattavissa hydraulisylinteristä. Takapyöriä ei ajeta, niissä on jousikäyttöiset hydraulisesti vapautettavat jarrut.

3.3-2 Nostomekanismi

Nostomekanismi on rakennettu muovatusta teräksestä. Mastorakennetta nostetaan ja lasketaan ketjusarjoilla ja yksitoimisella hydraulisella nostosylinterillä, jossa on pitoventtiileitä. Nostosylinterit saavat voimansa sähkömoottorin käyttämältä kaksiosaiselta pumpulta.

3.3-3 Lava

Lavaan kuuluu putkimainen tukirunko, liukumista estävä kuvioitu pinnoite ja 1110 mm korkeat kiinteät suojakaiteet, joissa on keskikaiteet ja 152 mm:n jalkalevyt. Lavalle voidaan mennä edestä jousipalautetun portin kautta, jossa on salpa (jos varustukseen kuuluu tämä).

3.4 Sarjanumerokyltti

Nostolavan takaosassa on sarjanumerokilpi, jossa on seuraavat tiedot:

- Mallinumero
- Sarjanumero
- Nostolavan paino
- Suurin ajettava korkeus
- Enimmäiskuormitukset
- Lavalla olevien henkilöiden sallittu enimmäismäärä
- Jännite
- Järjestelmän paine
- Nostopaine
- Lavan suurin korkeus
- Suurin pyöräkuorma
- Valmistuspäivämäärä

3.5 Komponenttien tunnistus

Seuraavat kuvaukset ovat vain tunnistus-, selitys- ja paikantamistarkoituksia varten.

3.5-1 Käyttöoppaan säilytyslaatikko

Tämä säänkestävä laatikko on asennettu mastoon. Se sisältää käyttöoppaan ja vakuutuksen.

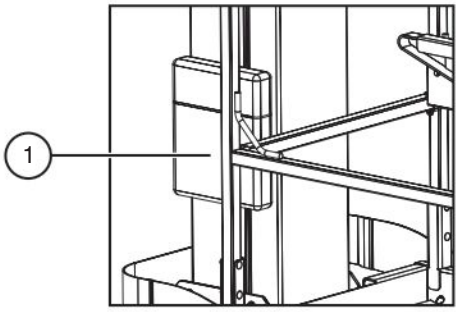

Kuva 3-1. Käyttöoppaan säilytyslaatikko

1. Nostolavan mallia vastaavan käyttöoppaan on oltava nostolavan mukana, ja se tulee säilyttää tässä laatikossa.

3.5-2 Akkulaturi

Laturi sijaitsee alustan etuosassa. Katso kappaleesta 3.12a-2/kappaleesta 3.12b-2 akun lataus.

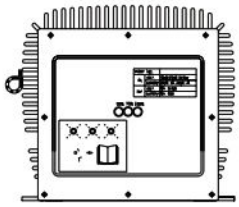

Kuva 3-2a. Akkulaturi

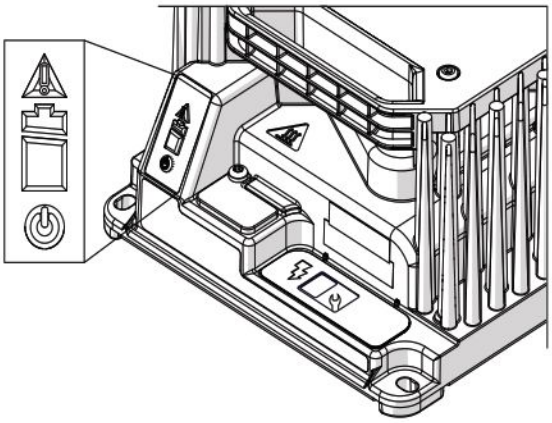

Kuva 3-2b. Akkulaturi

3.5-3 Kuopilta suojaava laite

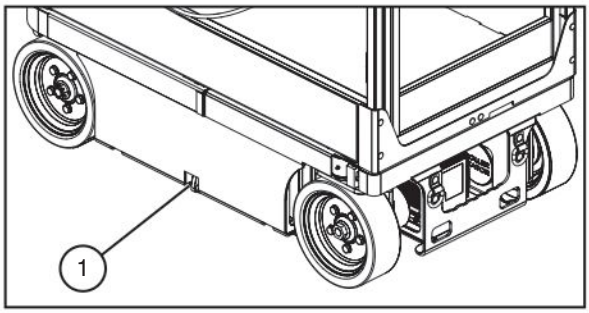

Kuva 3-3. Kuopilta suojaava laite

1. **Kuopilta suojaava laite** - Tämä laite sisältää ryhmän mekaanisesti käytettäviä teräsrakenteita, jotka sijaitsevat alustan alla. Nämä teräsrakenteet alkavat automaattisesti pyöriä maavaran pienentämiseksi, kun työlavaa nostetaan. Jos suojalaite ei ole laskeutunut kokonaan, ajotoiminto ei ole käytettävissä.

VAROITUS

Puristumisvaara - Maassa olevien henkilöiden täytyy pysyä poissa kuopilta suojaavan laitteen läheltä.

VAROITUS

Älä aja lava ylhäällä alueella, jossa on kulkureitillä sähköjohtoja tai roskaa.

Kuopilta suojaavan laitteen huolto

Kuten muidenkin suojalaitteiden kohdalla, määräaikainen tarkastus ja huolto ovat tarpeen kuopilta suojaavan suojalaitteen asianmukaisen toiminnan varmistamiseksi. Tämän rakenteen tarkoituksena on pienentää maavaraa ja parantaa nostettuna olevan työlavan vakautta tilanteessa, jossa työlava joutuu kuoppaan tai muuhun vastaavaan pudotukseen. Tämän turvaominaisuuden toiminta perustuu kiinteän maavaran ylläpitämiseen. Jos työlava joutuu tämän turvavälineen varaan, lava on laskettava välittömästi alas ja lukittava pois käytöstä, kunnes asiantunteva henkilö on suorittanut sen mekanismin perusteellisen tarkastuksen.

3.5-4 Lavan huoltolukitusmekanismi

Tämä lukitusmekanismi sijaitsee lavan alapuolella.

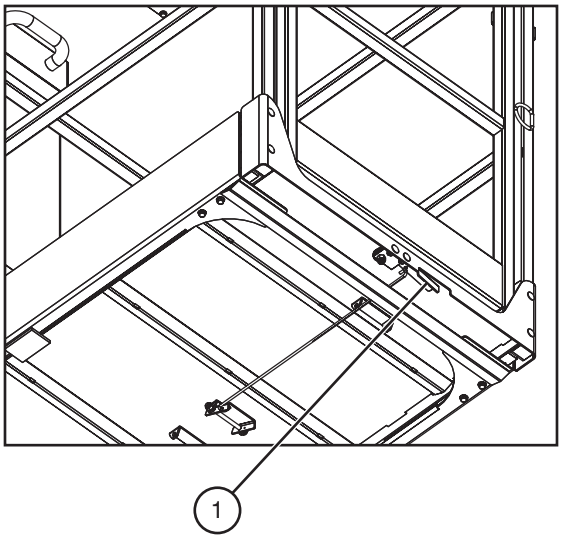

Kuva 3-4. Lavan huoltolukitus

1. Nostolava on varustettu huoltolukitusmekanismilla. Kun se on käytössä, hydrauliikka-/sähkökoteloon voi koskea. Tämän aikana mitkään toiminnot eivät ole käytössä.

HUOMIO

Nostolava saattaa liikkua kun diagnostiikkakytkin käännetään päälle.

2. Hydrauliikkatoiminnot voidaan ottaa käyttöön diagnostiikkakytkimen päälle laitolla.

3.6 Komponentin tunnistaminen (Vapaaehtoiset varustukset/lisälaitteet)

Seuraavat kuvaukset ovat vain tunnistus-, selitys- ja paikantamistarkoituksia varten.

3.6-1 Vilkkuva valo (jos sellaisia on)

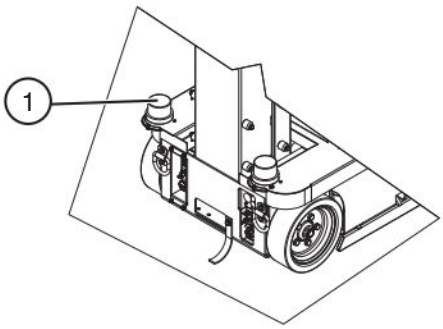

Kuva 3-6. Vilkkuva valo

1. **Vilkkuva valo-vaihtoehto** - Tämä valo on kiinnitetty lavan pohjaan ja vilkkuu aina, kun lavaa liikutetaan.

3.6-2a Ulkokäyttöön tarkoitettu vilkkuva valo (jos asennettu)

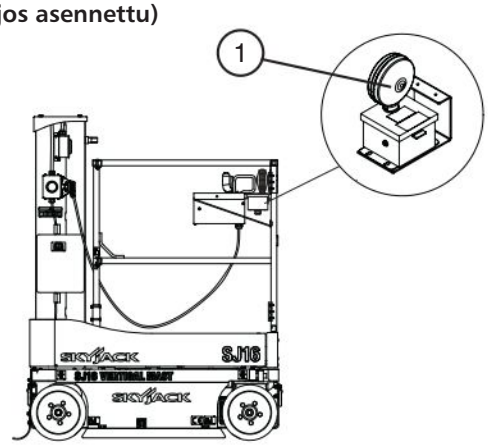

Kuva 3-7. Ulkokäyttöön tarkoitettu vilkkuva valo

1. **Ulkokäyttöön tarkoitettu vilkkuva valo** – tämä valo kytketään vilkkuvalokoteloon. Jos hätäpysäytyspainike/toimintavalo palaa, ulkokäyttöön tarkoitettu vilkkuva valo vilkkuu, kun nostin on nostettu yli 3.6 metrin (12 jalan) korkeudelle. Katso käyttörajoitukset osasta 3.6-2b.

3.6-2b Ulkokäyttöön tarkoitettu vaihtoehto – Lavan enimmäiskapasiteetit (tasaisesti jakautuneena)

MALLI	Kapasiteetti		Lavan korkeus	Suurin tuulen nopeus	Maks. Manuaalinen voima	Kallistuksen rajoittimen asetus
*SJ16	227 kg	1 henkilöä	3,6 m	12,5 m/s	200 N	1,5 astetta x 3 astetta
			4,75 m	Ei tuulta		

263AE_CE_SJ16_Ulkokäyttöön tarkoitettu vaihtoehto

*Jos laitetta käytetään yli 0 m/s tuulioloissa, nostokorkeus ei saa ylittää 3,6 metriä (12 jalkaa).

VAROITUS

Älä käytä MEWP-nostinta yli 3,6 metrin (12 jalan) korkeudessa, jos tuuliolosuhteet ovat yli 0 m/s.

VAROITUS

MEWP-nostin on varustettava toimivalla vilkkuvalla valolla ja rajakytkimessä, jotta sitä voidaan nostaa yli 0 m/s tuulioloissa.

3.5-5 Putoamisenestosuojan kiinnityspiste

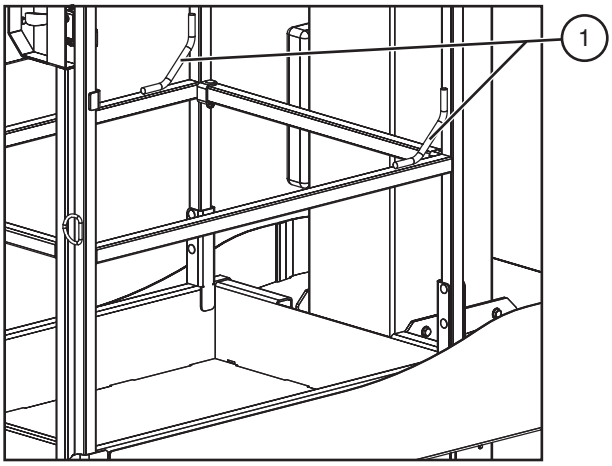

Kuva 3-5. Putoamisenestosuojan kiinnityspiste

1. **Putoamisenestosuojan kiinnityspiste** - Käytä tätä kiinnityspistettä putoamisenestosuojan kiinnittämiseen. Älä kiinnitä kiinnikkeitä mihinkään muuhun lavan kohtaan. Älä käytä tätä rengasta lavan tai muun laitteen tai materiaalin nostamiseen, kiinnittämiseen tai tukemiseen.

VAROITUS

Putoamisenestosuojan kiinnityspistettä käytetään ainoastaan lavan sisäpuolella liikuttaessa.

3.7 Käyttäjän vastuu

Käyttäjän vastuulla on ennen jokaisen työvuoron alkua suorittaa seuraavat toimet:

1. **Silmämääräiset ja päivittäiset huoltotarkastukset**

   - on tarkoitettu saamaan selville komponenttien vahingot, ennen kuin nostolava otetaan käyttöön.
   - tehdään ennen kuin käyttäjä suorittaa toimintatestit.

VAROITUS

Jos vahinkoa ei havaita ja korjata tai löysiä tai puuttuvia osia ei huomata, seurauksena voi olla vaaralliset käyttöolosuhteet.

2. **Toimintatestit**

   - on tarkoitettu saamaan selville toimintaviat, ennen kuin nostolava otetaan käyttöön.

TÄRKEÄÄ

Käyttäjän on ymmärrettävä nostolavan kaikkien toimintojen testaamisen vaiheittaiset ohjeet ja noudatettava niitä.

Käyttäjän tulee ottaa kopio Käyttäjän tarkastusluettelosta (katso taulukosta 4.7) ja täyttää siihen silmämääräisiä ja päivittäisiä tarkastuksia sekä toimintatestejä koskevat osat suorittaessaan kohtia, jotka on esitetty kappaleessa 2.3 ja kappalessa 2.4.

3.8 Käynnistys

Lue huolellisesti ja ymmärrä täysin käyttöopas ja kaikki työlavassa olevat varoitukset ja ohjetarrat (katso osaa 5 – Tarrat).

VAROITUS

Tätä nostolavaa ei saa käyttää ilman asianmukaista lupaa ja koulutusta. Jos tätä vaaraa ei vältetä, seurauksena voi olla kuolema tai vakava vamma.

Ennen tämän nostolavan käyttämistä suorita seuraavat toimet:

1. Visuaaliset ja päivittäiset huoltotarkastukset (katso kappaleessa 2.3)
2. Toimintatestit (katso kappalessa 2.4)
3. Työmaan tarkastus
   Käyttäjän vastuulla on suorittaa työalueen tarkastus ja välttää seuraavia vaarallisia tilanteita:

   - kuopat ja pudotukset
   - ojat ja pehmeät kohdat
   - lattian esteet, töyssyt tai roskat
   - yläpuolella olevat esteet
   - sähköjohdot, letkut ja suurjännitejohtimet
   - vaaralliset paikat
   - riittämätön pinnan tuki kaikkien nostolavan aiheuttamia kuormituksia vastaan
   - tuuli ja sääolosuhteet
   - valtuuttamattomien henkilöiden läsnäolo
   - muut mahdolliset vaaralliset olosuhteet

VAROITUS

Nostolavaa ei saa käyttää, jos:

- **se ei vaikuta toimivan asianmukaisesti.**
- **se on vahingoittunut tai näyttää siltä, että siinä on kuluneita osia tai että osia puuttuu.**
- **siihen on tehty muutoksia, joita valmistaja ei ole hyväksynyt.**
- **sen turvalaitteita on muutettu tai ne on poistettu toiminnasta.**

Jos näitä vaaroja ei vältetä, seurauksena voi olla kuolema tai vakava vamma.

3.8-1 Alustan ohjauspaneelin aktivointi

VAROITUS

Käytä kolmipisteotetta, kun nouset lavaan tai laskeudut siitä.

1. Avaa portti (jos sellainen on) päästäksesi lavalle.
2. Sulje portti (jos sellainen on).
3. Vedä lavan ohjauspaneelista ulos hätäpysäytys-painike.
4. Laskeudu lavalta.
5. Käännä päävirran katkaisin | päällä-asentoon.
6. Vedä alustan ohjauspaneelista ulos hätäpysäytys-painike.

3.8-2 Lavan nosto tai lasku käyttäen alustan ohjauspaneelia

VAROITUS

Ota huomioon yläpuolella olevat esteet ja muut mahdolliset nostolavaa ympäröivät vaarat nostamisen yhteydessä.

VAROITUS

Älä laske lavaa, jos alueella on ihmisiä tai esteitä.

1. Käännä alustan/pois/lavan valintakytkin alusta-asenton.
2. Käännä ja pidä lasku-/neutraali-/nostokytkintä joko nosto- tai laskuasennossa. Pysäytä liike vapauttamalla kytkin.

3.8-3 Lavan ohjauspaneelin aktivointi

1. Käännä päävirran katkaisin päällä-asentoon.
2. Vedä alustan ohjauspaneelista ulos hätäpysäytys-painike.
3. Käännä alustan/pois/lavan valintakytkin lava-asentoon.

VAROITUS

Käytä kolmipisteotetta, kun nouset lavaan tai laskeudut siitä.

4. Avaa portti (jos sellainen on) päästäksesi lavalle.
5. Sulje portti (jos sellainen on).
6. Vedä lavan ohjauspaneelista ulos hätäpysäytys-painike.

3.8-4 Lavan nosto tai lasku käyttäen lavan ohjauspaneelia

VAROITUS

Ota huomioon yläpuolella olevat esteet ja muut mahdolliset nostolavaa ympäröivät vaarat nostamisen yhteydessä.

VAROITUS

Älä laske lavaa, jos sen alapuolella on ihmisiä tai esteitä.

1. Valitse lavan käyttöpanelista nosta/sulje/aja kytkin nosta-asentoon.
2. Aktivoi ja pidä paikallaan käytä-kytkin.
3. Liikuta ohjaussauvaa eteen- ja taaksepäin kunnes haluttu korkeus saavutetaan.
4. Pysäytä palauttamalla ohjain vapaaseen keskiasentoon. Vapauta aktivointiliipaisin.

VAROITUS

Jotta nostolava ei pääsisi liikkumaan vahingossa, paina hätäpysäytyspainiketta, kun olet päässyt haluamaasi kohtaan tai korkeuteen.

HUOMAUTUS

Jos kallistushälytys kuuluu ja lava ei nouse tai nousee vain osittain, laske lava välittömästi kokonaan alas ja varmista, että nostolava on tukevalla ja tasaisella pinnalla.

3.8-5 Ajaminen eteen tai taakse

VAROITUS

Ota huomioon katvealueet nostolavaa käyttäessäsi.

VAROITUS

Varmista, ettei liikeradalla (katvealueet mukaan lukien) ole ihmisiä tai esteitä.

HUOMAUTUS

Kytkennän rajakytkin katkaisee ajotoiminnot, kun lavaa ei ole täysin vedetty sisään.

1. Valitse lavan käyttöpanelista nosta/sulje/aja kytkin aja-asentoon.
2. Aktivoi ja pidä paikallaan käytä-kytkin.
3. Siirrä kytkintä eteen/ylös tai taakse/alas saavuttaaksesi halutun nopeuden ja suunnan lavan liikuttamisessa.
4. Pysäytä palauttamalla ohjain vapaaseen keskiasentoon. Vapauta aktivointiliipaisin.

VAROITUS

Jotta nostolava ei pääsisi liikkumaan vahingossa, paina hätäpysäytyspainiketta, kun olet päässyt haluamaasi kohtaan tai korkeuteen.

3.8-6 Ohjaaminen:

1. Valitse lavan käyttöpanelista nosta/sulje/aja kytkin aja-asentoon.
2. Aktivoi ja pidä aktivointiliipaisinta.
3. Ohjaa ohjaussauvan päällä olevaa keinukytkintä jompaan kumpaan suuntaan.

HUOMAUTUS

Ohjaus ei ole suhteellista. Ajo ja ohjaus voivat olla käytössä samanaikaisesti.

3.8-7 Sammuttaminen

1. Laske lava kokonaan alas.
2. Vedä lavan ohjauskotelosta sisään hätäpysäytys-painike.

VAROITUS

Käytä kolmipisteotetta, kun nouset lavaan tai laskeudut siitä.

3. Laskeudu lavalta.
4. Vedä alustan ohjauskotelosta sisään hätäpysäytys-painike.
5. Käännä alustan ohjauskotelon alustan/pois/lavan valintakytkin lava-asentoon.
6. Käännä päävirtakatkaisin pois-asentoon.

3.9 Lastaaminen/tyhjentäminen

Tunne kaikki nostolavojen lastaamista ja tyhjentämistä koskevat kansalliset ja paikalliset säännökset.

Vain koulutettu henkilöstö saa käyttää nostolavaa lastauksen/purkauksen aikana.

Ajoneuvon kapasiteetin ja lastaamisessa käytettävien nostureiden, ketjujen, hihnojen yms. on kestettävä nostolavan maksimipaino.

Kuljetusajoneuvo on pysäköitävä tasaiselle alustalle ja se on kiinnitettävä vierimisen estämiseksi nostolavan lastaamisen/tyhjentämisen aikana.

3.9-1 Ajaminen

Ennen nostolavalla ajoa:

- Luiskan tai laiturin kuormituksen on oltava riittävä kestämään työlavan enimmäispainon.
- Luiskan on oltava varustettu sivukaiteilla luiskalta putoamisen estämiseksi.
- Laskun ei tule ylittää nostolavalle laskettua rajaa, kuten osoitettu taulukoissa 3-9.
- Työlavan jarrujen kunto on tarkastettava ennen käyttöä.

VAROITUS

Työlavan on oltava kuljetuksen aikana kiinnitettynä kuorma-autoon tai perälavaan. Sidonnat ovat käytettävissä kuvassa 3-8 kuvatulla tavalla.

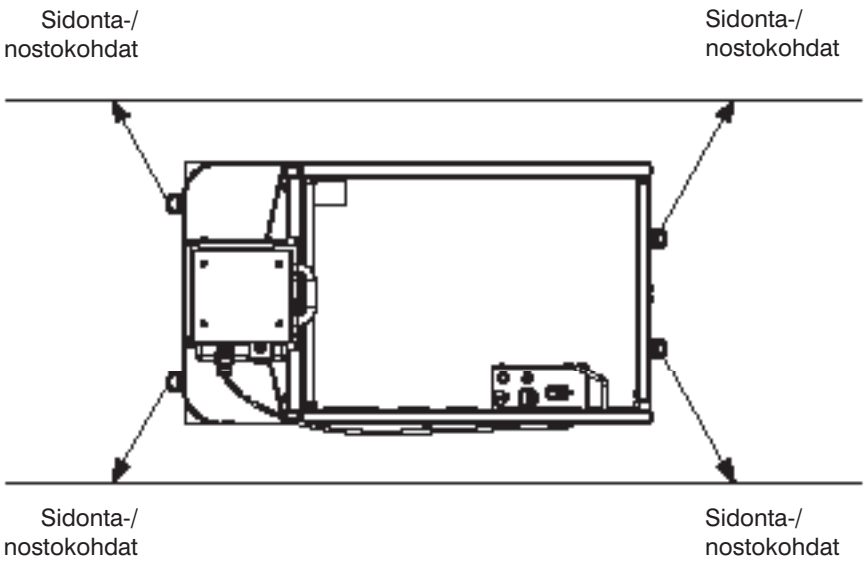

Kuva 3-8. Sidonta-/nostokohdat

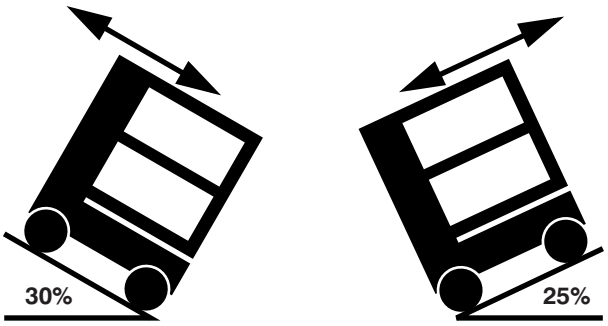

Arvioitu taso 30% Nostava peruutus - Eteenpäin laskeva
Arvioitu taso 25% Eteenpäin nostava - laskeva peruutus

Kuva 3-9. Kallistetun ajon enimmäismäennousukyky

3.9-2 Nostomekanismi

VAROITUS

Laitetta saa nostotoimenpiteen aikana käyttää vain siihen pätevä henkilö.

Kun on tarpeen nostaa nostolavaa, seuraavien ehtojen tulee täyttyä:

- Nostolavan on oltava täysin alas laskettuna.
- Päävirran katkaisimen on oltava ◯ pois-asennossa.
- Kuljetettavan lavan täytyy olla vedetty sisään ja kiinnitetty.
- Lavan ohjauspaneelin on oltava kiinnitettynä suojakaiteisiin tai se on poistettava.
- Kaikki henkilöt, työkalut ja tavara on poistettava lavalta.
- Nostovälineet tulee kiinnittää jokaisesta neljästä nostokohdasta, kuten kuvassa 3-8 havainnollistetaan.
- Asianmukaista levityspalkkia ja ketjuja/hihnoja tai muita soveltuvia nostolaitteita voi käyttää noston aikana. Kuvassa 3-10 on esimerkki asianmukaisesta nostomenetelmästä.

TÄRKEÄÄ

Virheellinen nostomenetelmä, kuten kuvan 3-11 esimerkissä, voi vahingoittaa nostolavaa.

- Nostolava voidaan nostaa haarukkatrukilla sivuilta. Nosta piikeillä kuvan 3-12 osoittamista haarukkatrukille tarkoituista nostokohdista.

HUOMAUTUS

Työlavan massapaino on taulukon 4.3. mukainen. Tasapainokohta on keskimäärin nostolavan keskiosassa, edestä taakse ja sivuilta keskelle, kuten havainnollistetty kuvassa 3-12. Korkeussuunnassa painopiste on hieman alustan rungon yläpuolella.

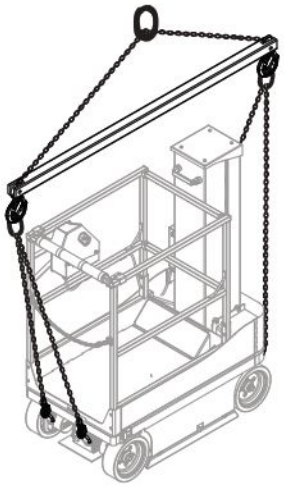

Kuva 3-10. Asianmukainen nostomenetelmä.

Kuva 3-11. Virheellinen nostomenetelmä.

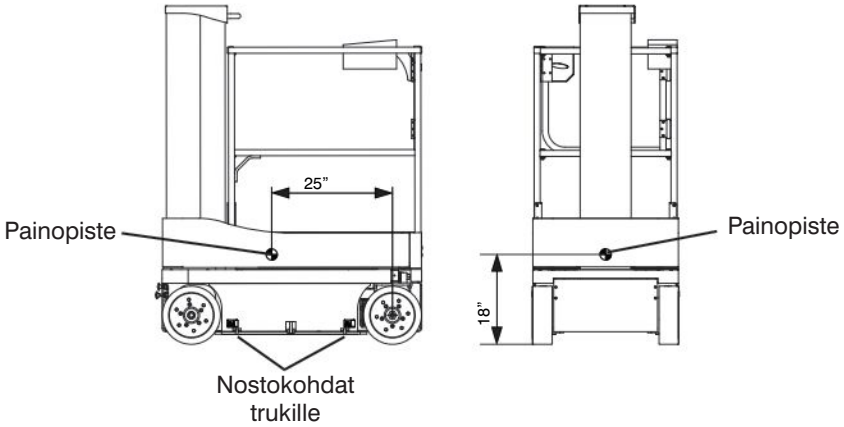

Kuva 3-12. Painopiste/Nostokohdat trukille

3.10 Lavan siirto

HUOMAUTUS
Kytkennän rajakytkin katkaisee ajotoiminnot, kun lavaa ei ole täysin vedetty sisään.

1. Kuljettaaksesi lavaa, astu jalkapolkimelle lavalla (kohde 1) ja ota kiinni lavan uudelleensijoitussauvasta (kohde 2) ja sitten varovaisesti paina/työnnä lavaa, kunnes haluttu sijainti saavutetaan.

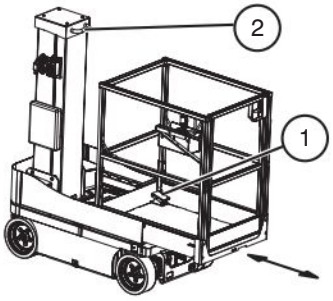

Kuva 3-13. Lavan kuljettaminen

2. Varmista, että jalkapoljin (kohde 1) jää yhteen lukitusaukoista.

3.11 Hydraulisen/Sähköisen osaston käyttö

1. Varmista, että nostolava on tukevalla ja tasaisella maalla.

2. Laske lava täysin lastattuun asentoon.

HUOMIO
Seuraava menettely täytyy tehdä lavan ulkopuolelta.

3. Paina alas jalkapoljin lavalla (kohta 1) ja vedä sitten lavaa niin pitkälle kuin mahdollista kohti huoltoasentoa.

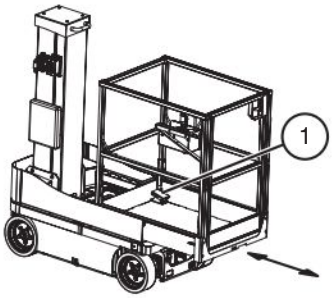

Kuva 3-14. Lavan kuljettaminen

4. Paikallista lavan huoltolukitusmekanismi lavan alta.

5. Avaa ylläpitolukitusmekanismi vetämällä ja pitämällä kädensijaa (kohta 2), sen jälkeen vedä lava täysin ylläpitoasentoon.

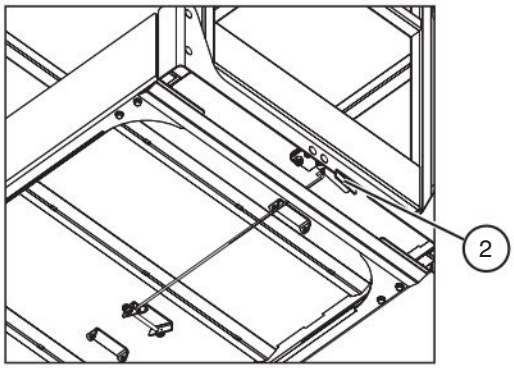

Kuva 3-15 Huoltolukitus

HUOMAUTUS
Kytkentöjen rajakytkin katkaisee kaikki toiminnot, kun lava on huoltoasennossa.

6. Avaa hydrauliikka-/sähkökotelon suojus ja asenna tukitanko asianmukaisesti (kohde 3).

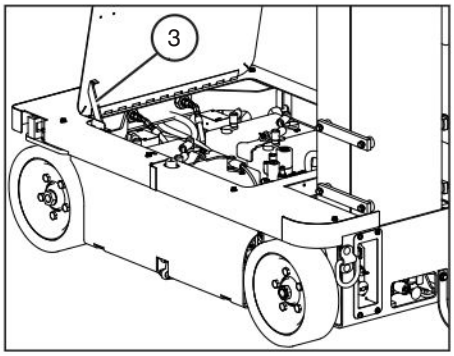

Kuva 3-16. Tukitanko

3.12a Akun huolto

Tämä kappale sisältää ohjeita akun huoltoon ja lataamiseen liittyen. Siinä on myös laturin käyttöön liittyviä ohjeita.

3.12a-1 Akkujen huolto

VAROITUS

Räjähdysvaara – Pidä pois avotulen ja kipinöiden läheltä. Akkujen lähellä ei saa tupakoida.

VAROITUS

Akkuhappo on äärimmäisen syövyttävää – Käytä sopivia silmä- ja kasvosuojaimia sekä asianmukaisia suojavaatteita. Jos ainetta joutuu iholle, huuhtele välittömästi kylmällä vedellä ja hakeudu lääkärin hoitoon.

1. Käännä päävirran katkaisin ◯ pois -asentoon.
2. Tarkasta, että akkukotelo on ehjä.
3. Tarkasta kunkin akun nestetaso. Jos levyjen päällä ei ole nestettä vähintään 13 mm (1/2”) lisää tislattua tai demineralisoitua vettä.
4. Puhdista akun navat ja kaapelien päät huolellisesti napojen puhdistustyökalulla tai teräsharjalla.
5. Varmista, että kaikki akun liitokset ovat kireällä.
6. Vaihda kaikki akut, jotka ovat vioittuneet tai eivät pysty pitämään varausta.
7. Älä käytä muita akkuja kuin asianmukaisen Ah-luokituksen tavallisia lyijyakkuja.

VAROITUS

Käytä työlavassa alkuperäisiä tai niitä vastaavia osia ja komponentteja.

3.12a-2 Akkujen lataaminen

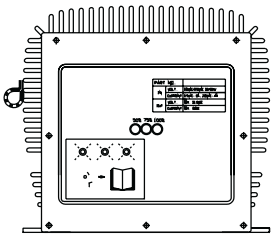

Kuva 3-17. Akkulaturi

VAARA

Sähköiskun vaara – Laturia ei saa upottaa veteen. Vaikka laturi onkin vedenpitävä, sitä ei ole tarkoitettu upotettavaksi ja seurauksena voi olla sähköisku.

1. Huolehdi riittävästä akkujen ja laturin ilmanvaihdosta. Laturin ilmankiertojäähdytyksen toiminta edellyttää riittävän jäähdytysilman saantia. Laturia ei saa peittää peitoilla tai muilla materiaaleilla. Vaikka laturissa onkin suojaus ylikuumenemista vastaan, sen jäähdytysrivat tulee puhdistaa parhaan toiminnan varmistamiseksi, jos ne ovat roskan tukkimat.

VAROITUS

Latauksen aikana voi muodostua kipinöitä. Ole varovainen, jos käytät polttoaineita, liuottimia tai muita tulenarkoja aineita laturin tai akkujen lähellä.

2. Kytke virtalähteen johto oikein maadoitettuun pistorasiaan, jonka jännite ja taajuus on 100 V / 50 tai 60 Hz, 115 V /50 tai 60 Hz tai 230 V / 50 tai 60 Hz. Laturi tunnistaa automaattisesti syöttöjännitteen suuruuden.

HUOMIO

Jos vaihdat syöttöjännitettä, odota, kunnes kaikki LED-merkkivalot ovat sammuneet, tai vähintään 20 sekuntia, ennen kuin kytket uuden jännitteen.

3. Latausaikaan vaikuttavat monet tekijät, kuten akun Ah-kapasiteetti, purkautumisaste, akun lämpötila ja kunto (uusi, vanha, viallinen). Yli 240 Ah:n akut voidaan ladata, mutta siihen menee kauemmin aikaa.

VAROITUS

Älä irrota laturin tasavirtajohtoja akkujen lähellä laturin ollessa päällä. Syntyvät kipinät voivat räjäyttää akut. Jos laturi täytyy irrottaa, irrota ensin vaihtovirran syöttöjohto pistorasiasta ja irrota vasta sen jälkeen laturin tasavirtaliitännät.

VAROITUS

Sähköiskun vaara – Älä kosketa laturin tasavirtajohtojen eristämättömiä osia, akkuliitintä tai akun napoja.

VAROITUS

Tarkasta visuaalisesti ja käsin ennen jokaista käyttökertaa, että tasavirtajohdot ja liittimet ovat hyvässä kunnossa.

4. Laturi käynnistyy automaattisesti 4–6 sekunnissa. Laturi käynnistyy, vaikka akku olisi lähes tyhjä (vähintään 1 V:n napajännite). LED-merkkivalot osoittavat latauksen edistymisen sen käynnistyttyä.

Latausasteen LED-valo

Latausaste	1ST LED	2ND LED	3RD LED
0 – 50 %	Vilkkuu	Ei pala	Ei pala
50 % – 75 %	Palaa	Vilkkuu	Ei pala
75 % – 100 %	Palaa	Palaa	Vilkkuu
100 %	Palaa	Palaa	Palaa

60133AA

Laturi siirtyy tasausvaraustilaan, kun akut on ladattu ja kaikki kolme LED-valoa palavat. Laturi jatkaa lataamista pienellä virralla ja kytkeytyy sitten pois päältä automaattisesti latauksen ollessa suoritettu. Jos kaikki 3 LED-valoa vilkkuvat samanaikaisesti, järjestelmässä on ongelma.

Toimi seuraavien ohjeiden mukaisesti:

3 LED-valoa vilkkuu samanaikaisesti kerran:
Lähtöliitännän virhe. Tarkista akun ja laturin välinen liitäntä. Laturin lähtöjohdot eivät ole ehkä kiinni akuissa tai liitännät akkuihin ovat syöpyneet tai löystyneet. Lähtö voi olla oikosulussa väärin tehtyjen akkuliitäntöjen tai puristuneiden johtojen vuoksi. Lähtöjohdot voivat olla akkujen väärissä navoissa. Mikään näistä ongelmista ei vahingoita laturia.

3 LED-valoa vilkkuu samanaikaisesti kaksi kertaa:
Laturi ilmoittaa, että vaihtovirtajännite on liian pieni tai suuri. Tarkasta vaihtovirran tulojännite.

3 LED-valoa vilkkuu samanaikaisesti kolme kertaa:
Laturi on ylikuumentunut. Toimenpiteitä ei tarvita. Lataus käynnistyy automaattisesti uudelleen laturin jäähdyttyä. Tarkasta, onko laturissa likaa tai roskaa, joka voi heikentää jäähdytystä, ja puhdista se tarpeen mukaan.

3 LED-valoa vilkkuu samanaikaisesti neljä kertaa:
Syöttö- tai lähtöpuolen ylivirta. Toimenpiteitä ei tarvita. Laturi korjaa ongelman ja käynnistyy automaattisesti uudelleen.

100% LED-valo vilkkuu:
Laturin 18-tuntinen ajastin on keskeyttänyt toiminnan akkuvian vuoksi.

Akut eivät lataudu täyteen.
Jos akkuja varataan yön aikana, varmista, ettei vaihtovirtalähdettä kytketä pois päältä yöksi rakennuksen muiden sähkölaitteiden kanssa. Tarkasta akun ja sen kennojen kunto ja kapasiteetin mahdollinen heikkeneminen. Vaihda laturi, jos muita ongelmia ei löydy.

Verkkovirtapiirin katkaisija tai sulake on palanut.
Tämän syynä voi olla viallinen katkaisin tai sulake, piirin ylikuormittuminen tai laturiin liittyvä ongelma. Kokeile liittämällä laturi rakennuksen toiseen vaihtovirtapistorasiaan (eri piirissä). Jos vaihtovirran lähde on kunnossa, laturi on vaihdettava.

3.12bAkun huolto (jos varusteena)

Tämä kappale sisältää ohjeita akun huoltoon ja lataamiseen liittyen. Siinä on myös laturin käyttöön liittyviä ohjeita.

3.12b-1 Akun huoltaminen

⚠ VAROITUS

Räjähdysvaara. Pidä poissa avotulen ja kipinöiden läheltä. Älä tupakoi akkujen läheisyydessä. Akkuhaposta vapautuu räjähtävää kaasua latauksen aikana. Lataa akut hyvin tuuletetulla alueella.

⚠ VAROITUS

Akkuhappo on äärimmäisen syövyttävää – käytä sopivia silmä- ja kasvosuojaimia sekä asianmukaisia suojavaatteita. Jos ainetta joutuu iholle, huuhtele välittömästi kylmällä vedellä ja hakeudu lääkärin hoitoon.

1. Käännä **päävirtakatkaisin** pois-asentoon.
2. Tarkasta, että akkukotelo on ehjä.
3. Tarkasta kunkin akun nestetaso. Jos levyjen päällä ei ole vähintään 13 mm nestettä, lisää tislattua tai suolapoistettua vettä.
4. Varmista, että kaikki akun liitokset ovat kireällä.

HUOMAUTUS

Älä käytä muita akkuja kuin asianmukaisen Ah-luokituksen tavallisia lyijyakkuja.

⚠ VAROITUS

Käytä siirrettävässä nostolavassa alkuperäisiä tai niitä vastaavia osia ja komponentteja.

3.12b-2 Akun lataaminen

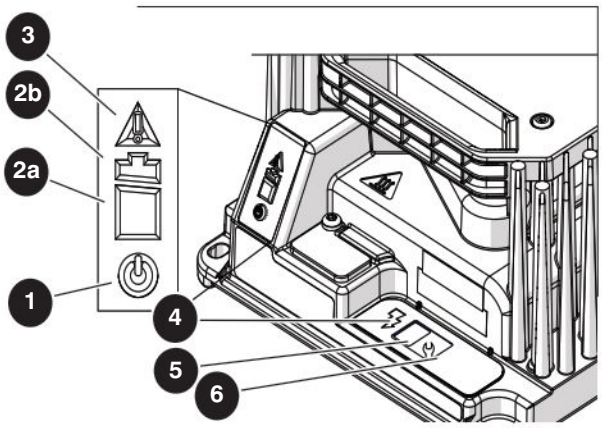

Kuva 3-18. Akkulaturi

Nro	Merkkivalon tyyppi	Tila	Kuvaus / tarvittava toimenpide
1	Vaihtovirta	Sininen	Akkulaturi on kytketty vaihtovirtaan.
2a	Akun varaus < 80 %	Vilkkuva vihreä	Alhainen varaus – jatka lataamista.
		Kiinteä vihreä	Korkea varaus – jatka lataamista.
2b	Akun varaus > 80 %	Vilkkuva vihreä	Korkea varaus – lataamisen voi lopettaa.
		Kiinteä vihreä	Lataus valmis – lopeta lataaminen.
3	Vika/virhe	Kiinteä punainen	Laturivika – katso huolto-opasta.
		Vilkkuva keltainen	Virhe havaittu – katso huolto-opasta.
4	Latauslähtö	Kiinteä keltainen	Laturin lähtö on aktiivinen.
5	Latausprofiili/ virhenäyttö	Virta-algoritmi tai vika-/ virhekoodi	N/A
6	Latausprofiilin valinta	Virran latausalgoritmi	N/A

⚠ VAROITUS

Sähköiskun vaara – laturia ei saa upottaa veteen. Vaikka laturi onkin vedenpitävä, sitä ei ole tarkoitettu upotettavaksi ja seurauksena voi olla sähköisku.

⚠ HUOMIO

Kuumia pintoja – lataamisen aikana laturin pinnasta saattaa tulla kuuma koskea, erityisesti korkeammissa ympäristön lämpötiloissa. Tämä on normaalia. Vältä koskemasta laturin pintaan.

1. Huolehdi riittävästä akkujen ja laturin ilmanvaihdosta.

HUOMAUTUS

Laturin ilmankiertojäähdytyksen toiminta edellyttää riittävän jäähdytysilman saantia. Laturia ei saa peittää peitoilla tai muilla materiaaleilla. Vaikka laturissa onkin suojaus ylikuumenemista vastaan, sen jäähdytysrivat tulee puhdistaa parhaan toiminnan varmistamiseksi, jos ne ovat roskan tukkimat.

⚠ VAROITUS

Latauksen aikana voi muodostua kipinöitä. Ole varovainen, jos käytät polttoaineita, liuottimia tai muita tulenarkoja aineita laturin tai akkujen lähellä.

2. Kytke virtalähteen johto oikein maadoitettuun pistorasiaan, jonka jännite ja taajuus ovat 100–240 VAC, 50/60 Hz. Laturi tunnistaa automaattisesti syöttöjännitteen suuruuden.
3. Latausaikaan vaikuttavat monet tekijät, kuten akun Ah-kapasiteetti, purkautumisaste, akun lämpötila ja kunto (uusi, vanha, viallinen). Yli 240 Ah:n akut voidaan ladata, mutta siihen menee kauemmin aikaa.

⚠ VAROITUS

Älä irrota laturin tasavirtajohtoja akkujen lähellä laturin ollessa päällä. Syntyvät kipinät voivat räjäyttää akut. Jos laturi täytyy irrottaa, irrota ensin vaihtovirran syöttöjohto pistorasiasta ja irrota vasta sen jälkeen laturin tasavirtaliitännät.

⚠ VAROITUS

Sähköiskun vaara – älä kosketa laturin tasavirtajohtojen eristämättömiä osia, akkuliitintä tai akun napoja.

⚠ VAROITUS

Tarkasta visuaalisesti ja käsin ennen jokaista käyttökertaa, että tasavirtajohdot ja liittimet ovat hyvässä kunnossa.

4. Laturi käynnistyy automaattisesti 4–6 sekunnissa. Laturi käynnistyy, vaikka akku olisi lähes tyhjä (vähintään 1 V:n napajännite). LED-merkkivalot osoittavat latauksen edistymisen sen käynnistyttyä.

- **Akut eivät lataudu täyteen:** Jos akkuja varataan yön aikana, varmista, ettei vaihtovirtalähdettä kytketä pois päältä yöksi rakennuksen muiden sähkölaitteiden kanssa. Tarkasta akun ja sen kennojen kunto ja kapasiteetin mahdollinen heikkeneminen. Vaihda laturi, jos muita ongelmia ei löydy.
- **Verkkovirtapiirin katkaisija tai sulake on palanut:** Tämän syynä voi olla viallinen katkaisin tai sulake, piirin ylikuormittuminen tai laturiin liittyvä ongelma. Kokeile liittämällä laturi rakennuksen toiseen vaihtovirtapistorasiaan (eri piirissä). Jos vaihtovirran lähde on kunnossa, laturi on vaihdettava.

Muistiinpanoja

Taulukko 4.1 Perustoiminnot ja lisätoiminnot

Mallit	SJ12	SJ16
VAKIOLAITTEISTO		
Suurin ajettava korkeus	Täysi korkeus	Täysi korkeus
Muuttuva nopeus, kaksipyöräinen hydraulietuveto	*	*
Sisäinen kääntösäde nolla	*	*
Kaksoispitojarrut	*	*
Suhteutetut ohjaimet	*	*
24V tasavirtalähde	*	*
Matalajännitteinen akkusuojaus	*	*
Umpikumi, ei-jälkiä jättävät renkaat	*	*
Kuopilta suojaava järjestelmä	*	*
Kallistushälytin, joka katkaisee ajon tai noston	*	*
Putoamisenestosuojan kiinnityspiste (-pisteet)	*	*
Käyttäjän äänimerkki	*	*
Nostokorvakkeet/-sidonnat	*	*
Relepohjainen ohjausjärjestelmä	*	*
Värikoodatut ja numeroidut johdot	*	*
Lavan siirto	*	*
Täysmittainen jousisaranainen portti	*	*
Harmaat nonmarking-renkaat	*	*
Vain laskemisen hälytys	*	*
Valkoiset nonmarking-renkaat	*	*
VALINNAINEN LAITTEISTO		
Vilkkuva valo	*	*
Vaihtovirtainvertteri	*	*
Kuuluva liikehälytin	*	*
Bio öljy	*	*
Ulkokäyttöön tarkoitettu vilkkuva valo		*
LIITTEET		
Kevyt piippuhylly	*	*
Työkaluteline	*	*

261AE_CE

4

Taulukko 4.2 Omistajan vuositarkastuksen muistiinpanot

	Mallinumero: _____ Sarjanumero:_____								
*	20__	20__	20__	20__	20__	20__	20__	20__	20__
**	SKYJACK								

1001AB

Tämä tarra sijaitsee mastossa käyttötuntimittarin alla. Se on täytettävä vuositarkastuksen suorittamisen jälkeen. Älä käytä nostolavaa, jos tarkastusta ei ole kirjattu viimeksi kuluneen 6 kuukauden aikana.

	Kuva	Kuvaus
*		Tarkastuspäivämäärä
**		Tarkastajan allekirjoitus

Taulukko 4.3 Täsmennys ja toiminnot

MALLI	SJ12	SJ16
Paino *	863 kg	980 kg
Kokonais leveys	77,5 cm	77,5 cm
Kokonais pituus	140 cm	140 cm
Alustan koko (sisältä)	68,6 x 85,0 cm	68,5 x 85,0 cm
Lavan siirto	40,64 cm	40,64 cm
Korkeus		
Työkorkeus	5,66 m	6,75 m
Nostetun lavan korkeus	3,6 m	4,75 m
Lastattu korkeus	178.6 cm	178.6 cm
Ajokorkeus	Täysi	Täysi
Vakiokäyttöaika		
Nostoaika (nimelliskuorma)	13 - 16 s	16 - 25 s
Laskuaika (nimelliskuorma)	13 - 17 s	17 - 19 s
Runko		
Normaali ajonopeus	3,1 - 4,0 km/h	3,1 - 4,0 km/h
Ajonopeus lava nostettuna	0,6 - 0,8 km/h	0,6 - 0,8 km/h
Arvioitu taso (rampin kulma [Peruutus/Ajo])**	30% / 25%	30% / 25%
Renkaat (umpikumi)	309 x 100 mm	309 x 100 mm
Hydrauliöljy		
Tyyppi	ATF Dexron III	ATF Dexron III
Säiliön tilavuus	4,92 L	4,92 L
Päästön äänenpainetaso nostolavalla ei saa ylittää 70 dB(A).		
Tärinä - käyttäjän keho ei saa altistua yli 0,5 m/sec2 värinänopeudelle.		

280AB_CE

* Painot ovat likimääräisiä; määrätty paino löytyy nimikilvestä.
** Katso kappale 3.9 Kuormaus/Kuorman purku lisäyksityiskohtia varten.

Taulukko 4.4 Lavan maximi kapasiteetit (tasaisesti sijoitettuna)

MALLI	Kapasiteetti		Suurin tuulen nopeus	Kallistuksen rajoittimen asetus
SJ12	227 kg	2 henkilöä	Ei tuulta	1,5 astetta x 3 astetta
		1 henkilöä	12,5 m/s	
SJ16	227 kg	2 henkilöä	Ei tuulta	1,5 astetta x 3 astetta

281AA_CE

NOTE

Katso osan 3.6-2b SJ16 MEWP-nostimet, jotka on varustettu ulkokäyttöä varten.

Taulukko 4.5 Lattian kuormituspaine

MALLI		Työlavan kokonaispaino	Työlavan kokonaiskuorma	
			Pyörä	OUP**
		kg	kg	kPa (kN/m^2)
SJ12	vähint.*	863	275	8,1
	enint.*	1090	430	10,2
SJ16	vähint.*	980	355	9,2
	enint.*	1207	510	11,3

282AB_CE

* **vähint.** – Nostolavan paino ilman lisävarusteita

enint. – Koneen paino + kaikki lisävarusteet + täysi kuormitus

** **LCP – Paikallinen keskitetty paine (Locally Concentrated Pressure)** ilmaisee, kuinka kova työlavan aiheuttama paine on kohdissa, joissa se on suorassa kosketuksessa lattiaan. Lattian pinnan (tiili, matto jne.) on kestettävä ilmoitettua arvoa suurempi paine.

OUP – Tasainen kokonaispaine (Overall Uniform Pressure) ilmaisee keskimääräisen kuorman, jonka kone kohdistaa koko sen alla olevaan pintaan. Käyttöpinnan rakenteiden (palkit jne.) on kestettävä ilmoitettua arvoa suurempi paine.

HUOMAUTUS:

LCP tai **OUP** , jonka yksittäinen rakennus voi kestää vaihtelee rakennukselta toiselle, ja on yleensä arvioitu rakentajan tai arkkitehdin taholta rakennuskohtaisesti (katso Lattian kuormituspaineen kaavio alta).

Lattian kuormituspaine

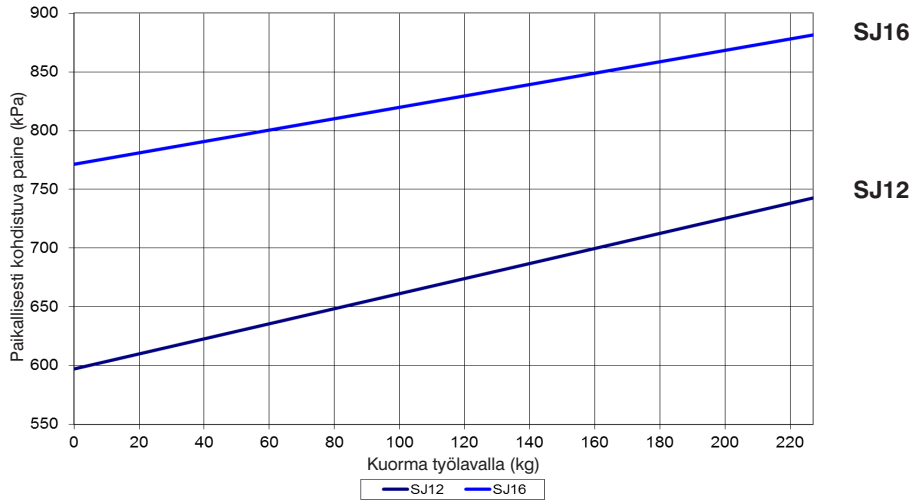

Lattian kuormituspaine

Paikallisesti keskitetty paine (LCP):

Jalanjälkialue määritetty testillä.

$$LCP = \frac{\text{Pyöräkuorma}}{\text{Peittoalue}}$$

Tasainen kokonaispaine (OUP):

Alustan pinta-ala = Pituus x Leveys

$$OUP = \frac{\text{Nostolavan paino + kapasiteetti}}{\text{Alustan pinta-ala}}$$

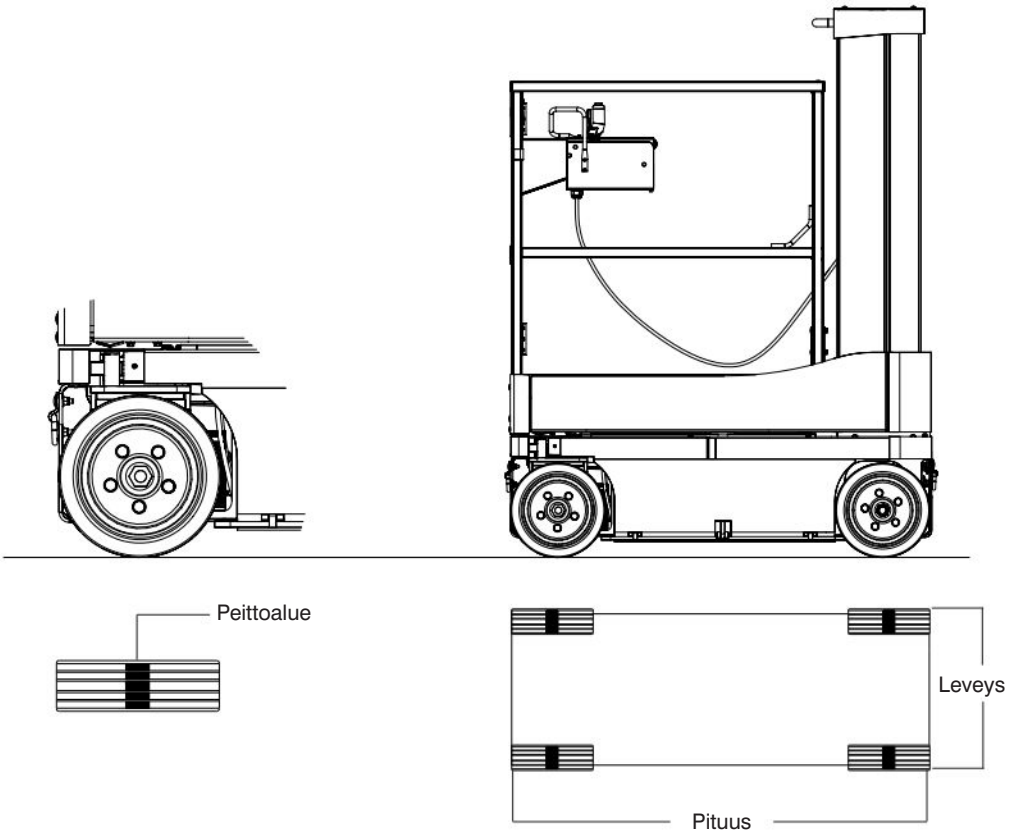

VAROITUS

Erilaisten rengastyyppien sekoittaminen tai muunlaisten kuin laitteen mukana toimitettujen renkaiden käyttö voi heikentää laitteen vakautta. Käytä tämän vuoksi vaihtorenkaina ainoastaan Skyjackin hyväksymää rengastyyppiä. Jos laitteessa ei käytetä hyväkuntoisia samanlaisia hyväksyttyjä renkaita, seurauksena voi olla kuolema tai vakava vamma.

Yleishuolto

Ennen korjaustöiden aloittamista, sulje verkkovirta kääntämällä ◯ kytkin sulje-asentoon. Ennalta ehkäisevä huolto on helpoin ja edullisin huoltotapa.

Taulukko 4.6 Huolto- ja tarkastus-aikataulu

Suoritustiheys	Päivittäin	3 kuukautta tai 150 tuntia	Vuosittain
Silmämääräiset ja päivittäiset huoltotarkastukset			
Tarrat	A	B*†	
Sähköosat	A		
Rajakytkimet	A		
Hydrauliikkaosat	A		
Alusta	A		
Päävirtakatkaisin	A		
Alustan ohjauskytkimet	A		
Akkulaturi	A		
Kuopilta suojaava laite	A		
Pyörät/renkaat	A		
Lava	A		
Putoamisenestosuojan kiinnityspiste (-pisteet)	A		
Lavan ohjauspaneeli	A		
Käyttöoppaat	A		
Hydrauliikka-/sähkökotelo	A		
Akku	A		
Pääputket	A		
Hydraulisäiliö	A		
Hydraulipumppu ja moottori	A		
Hydrauliöljy	A		
Ohjaussylinteri	A		
Moottoriohjain	A		
Kallistusanturit	A		
Rajakytkimet	A		
Nostomekanismi	A		
Mastorakenne	A		
Kulutuslevyt	A		
Ketjut	A		
Lisävarusteet/-laitteet	A		
Vilkkuva(t) valot(t) (jos sellaisia on)	A		
Putkiteline (jos asennettu)	A		
Ulkokäyttöön tarkoitettu vilkkuva valo ja rajakytkin (jos asennettu)	A		

Suoritustiheys	Päivittäin	3 kuukautta tai 150 tuntia	Vuosittain
Toimintatestit			
Testaa päävirtakatkaisin	A	B*†	
Alustan ohjauspaneeli	A		
Testaa alustan hätäpysäytysvalo	A		
Alustan koehätäpysäytys	A		
Testaus poissa päältä/Taso/Alusta -kytkin	A		
Testaa lasku-/neutraali-/nostokytkin	A		
Koehätälasku	A		
Testaa lavan huoltorajakytkin	A		
Lavan ohjauspaneeli	A		
Lavan koehätäpysäytys	A		
Testaa aktivointiliipaisin	A		
Testaa Nosto/Pois/Ajo-kytkimen Pois-asento	A		
Testaa ohjaus	A		
Testaa ajon katkaisurajakytkin (jos varusteena)	A		
Testaa ajo	A		
Testaa jarrut	A		
Testaa merkinantotorvi	A		
Testaa lavan nosto/lasku	A		
Testaa korkealla ajon nopeus	A		
Koekuoppa-anturi	A		
Testaa vain laskeutuminen -varoitus	A		
Lisävarusteet/-laitteet	A		
Testaa Vilkkuva valot (jos sellaisia on)	A		
Testaa kaikki liikehälyttimet (jos asennettu)	A		
Testaa ulkokäyttöön tarkoitettua vilkkuvaa valo (jos asennettu)	A		

259AD_CE

A - Suorita silmämääräiset ja päivittäiset huoltotarkastukset ja toimintatestit. Katso Osa 2.3 ja Osa 2.4 tästä oppaasta.

B - Suorita aikataulun mukainen huoltotarkastus. Katso Huolto- ja kunnostusoppaasta.

***** - Huollon suorittavilla henkilöillä täytyy olla riittävä koulutus ja pätevyys sekä kokemusta mekaanisten laitteiden korjaustoimenpiteistä.

† - Katso Skyjackin internet-sivustolta @ www.skyjack.com viimeisimmät huoltotiedotteet ennen neljännesvuosittaisen tai vuosittaisen tarkastuksen suorittamista.

VAROITUS

Käytä työlavassa alkuperäisiä tai niitä vastaavia osia ja komponentteja.

Taulukko 4.7 Käyttäjän muistilista

KÄYTTÄJÄN TARKASTUSLISTA

Sarjanumero: _____

Malli: _____

Tuntimittarilukema: _____ Käyttäjän nimi (painokirjaimin): _____

Päivämäärä: _____

Kellonaika: _____ Käyttäjän allekirjoitus: _____

Jokainen kohta on tarkistettava käyttäen Skyjack-käyttöoppaan asianomaista osaa.
Kun kukin kohta on tarkistettu, rastita vastaava ruutu.

P - SUORITETTU
F - EPÄONNISTUI
R - KORJATTU
NA - EI SAATAVANA

TARKASTUSTIHEYS
- ❑ USEIN
- ❑ PÄIVITTÄIN
- ❑ VUOSITTAIN
- ❑ PUOLIVUOSITTAIN

	NA	P	F	R
Silmämääräiset ja päivittäiset huoltotarkastukset				
Tarrat				
Sähköosat				
Rajakytkimet				
Hydrauliikkaosat				
Alusta				
Päävirtakatkaisin				
Alustan ohjauskytkimet				
Akkulaturi				
Kuopilta suojaava laite				
Pyörät/renkaat				
Lava				
Putoamisenestosuojan kiinnityspiste (-pisteet)				
Lavan ohjauspaneeli				
Käyttöoppaat				
Hydrauliikka-/sähkökotelo				
Akku				
Pääputket				
Hydraulisäiliö				
Hydraulipumppu ja moottori				
Hydrauliöljy				
Ohjaussylinteri				
Moottoriohjain				
Kallistusanturit				
Rajakytkimet				
Nostomekanismi				
Mastorakenne				
Kulutuslevyt				
Ketjut				
Lisävarusteet/-laitteet				
Vilkkuva(t) valot(t) (jos sellaisia on)				
Putkiteline (jos asennettu)				
Ulkokäyttöön tarkoitettu vilkkuva valo ja rajakytkin (jos asennettu)				

	NA	P	F	R
Toimintatestit				
Testaa päävirtakatkaisin				
Alustan ohjauspaneeli				
Testaa alustan hätäpysäytysvalo				
Alustan koehätäpysäytys				
Testaus poissa päältä/Taso/Alusta -kytkin				
Testaa lasku-/neutraali-/nostokytkin				
Koehätälasku				
Testaa lavan huoltorajakytkin				
Lavan ohjauspaneeli				
Lavan koehätäpysäytys				
Testaa aktivointiliipaisin				
Testaa Nosto/Pois/Ajo-kytkimen Pois-asento				
Testaa ohjaus				
Testaa ajon katkaisurajakytkin (jos varusteena)				
Testaa ajo				
Testaa jarrut				
Testaa merkinantotorvi				
Testaa lavan nosto/lasku				
Testaa korkealla ajon nopeus				
Koekuoppa-anturi				
Testaa vain laskeutuminen -varoitus				
Lisävarusteet/-laitteet				
Testaa Vilkkuva valot (jos sellaisia on)				
Testaa kaikki liikehälyttimet (jos asennettu)				
Testaa ulkokäyttöön tarkoitettua vilkkuvaa valo (jos asennettu)				

260AE_CE

Huomautus:
Ota tästä sivusta kopio tai käy Skyjackin verkkosivuilla: **www.skyjack.com** josta saa tulostettavan kopion.

Taulukko 4.8 EY-vaatimustenmukaisuusvakuutus

EY-vaatimustenmukaisuusvakuutus

Me, SKYJACK Inc., [*], vakuutamme omalla vastuullamme, että tuote ”vertikaalinen mastotyyppinen nostolava”

Mallinumero: [*] Sarjanumero: [*]

jota tämä vakuutus koskee, täyttää seuraavien direktiivien vaatimukset:

Konedirektiivi 2006/42/EY
Harmonisoitu eurooppalainen standardi EN280: 2013
Ilmoitettu laitos: [*]

EY:n tyyppitarkastustodistuksen nro: [*]

Direktiivi 2004/108/EY
Harmonisoitu eurooppalainen standardi EN13309:2000
Testauslaboratorio: [*]

Teknisen rakennetiedoston säilytyspaikka:
[*]

Yhteisössä sijaitseva valtuutettu edustaja:
[*]

Myöntämispaikka:
[*]

Huomautus: Vakuutus mitätöityy, jos muutoksia tehdään ilman lupaa.

Tekninen johtaja
Testaus ja hyväksyntä

Laatujohtaja

[*] Tietoja saa nostolavan mukana toimitetusta englanninkielisestä vaatimustenmukaisuusvakuutuksesta.

Etiketin kuvateksti

Turvapunainen osoittaa VAARAA.

Turvapunainen

Turvaoranssi osoittaa VAROITUSTA.

Turvaoranssi

Turvakeltainen osoittaa HUOMIOTA.

Turvakeltainen

Turvavihreä osoittaa hätälaskua.

Turvavihreä

Turvasininen osoittaa turvallisuustietoja.

Turvasininen

5

Tarrat - Mallit SJ12 & SJ16

Takanäkymä

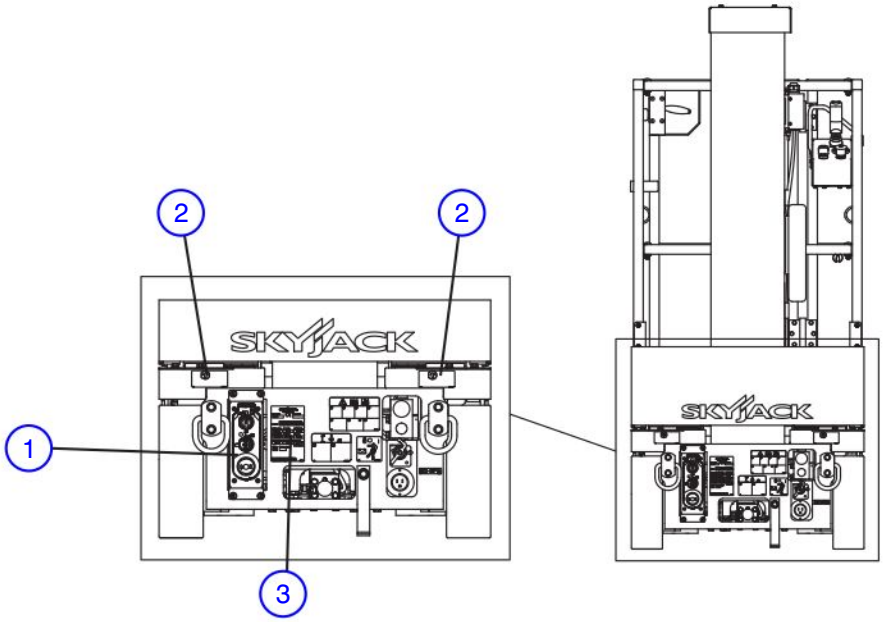

Nro	Tarran kuva	Kuvaus
1	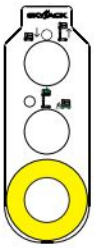	**Alustan ohjauslaitteet** Valitse laskeaksesi tai nostaaksesi lavan. Valitse lava aktivoidaksesi lavan ohjauslaitteet, pois-asento ottaaksesi ohjauslaitteet pois käytöstä tai alusta aktivoidaksesi alustan ohjauspaneelin. Paina ottaaksesi ohjauslaitteet pois käytöstä.
2		**Nosto- ja sidontakohdat** Vain näitä kohtia saa käyttää nostamiseen ja sitomiseen.
3	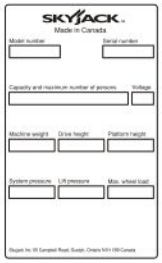	**Sarjanumerokilpi*** Tuotteen tunnistus ja tekniset tiedot *Sarjanumerokilvet voivat vaihdella, mutta ne eivät saa olla esitetynlaiset.

Tarrat - Mallit SJ12 & SJ16

Takanäkymä (jatkuu)

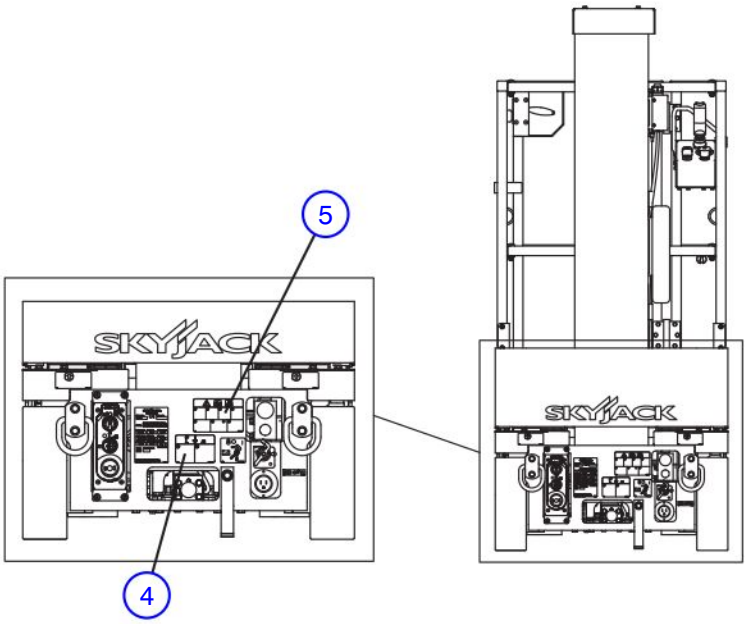

Nro	Tarran kuva	Kuvaus
4	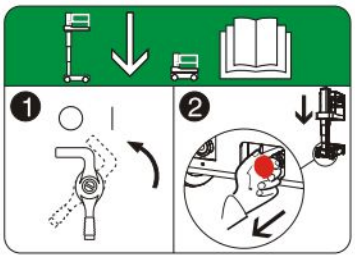	**Hätälaskujärjestelmä** Katso käyttöopasta. 1. Käännä päävirran katkaisin pois-asentoon. 2. Vedä hätälaskupainiketta lavan laskemiseksi.
5		**inssaus/hinaus/työntö** Katso käyttöopasta. 1. Kiilaa tai lukitse pyörät nostolavan vierimisen estämiseksi. 2. Käännä päävirran katkaisin pois-asentoon. 3. Paikallista jarruventtiili ja pumppaa. 4. Paina musta nuppi sisään. Pumppaa liikuttamalla punaista nuppia sisään ja ulos, kunnes se tuntuu panevan tukevasti vastaan. Jarru on nyt vapautettu. 5. Työnnä/hinaa/vinssaa haluttuun paikkaan. 6. Kiilaa tai lukitse pyörät nostolavan vierimisen estämiseksi. 7. Palauta jarru vetämällä musta nuppi ulos.

Tarrat - Mallit SJ12 & SJ16

Takanäkymä (jatkuu)

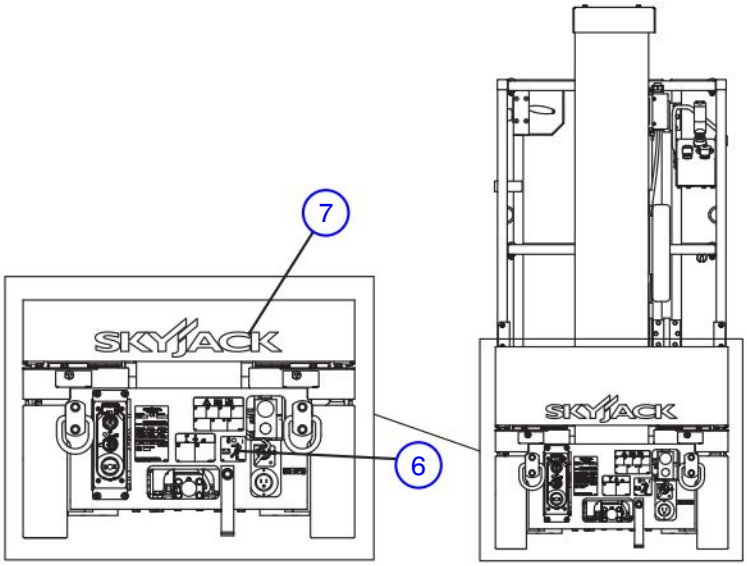

Nro	Tarran kuva	Kuvaus
6		**Hätäpäävirtakatkaisin** Pane päävirta päälle kääntämällä myötäpäivään; pane päävirta pois kääntämällä vastapäivään; lukitse asentoon panemalla lukko.
7	SKYJACK	**Skyjackin logo** Skyjack.

Tarrat - Mallit SJ12 & SJ16

Vasen näkymä

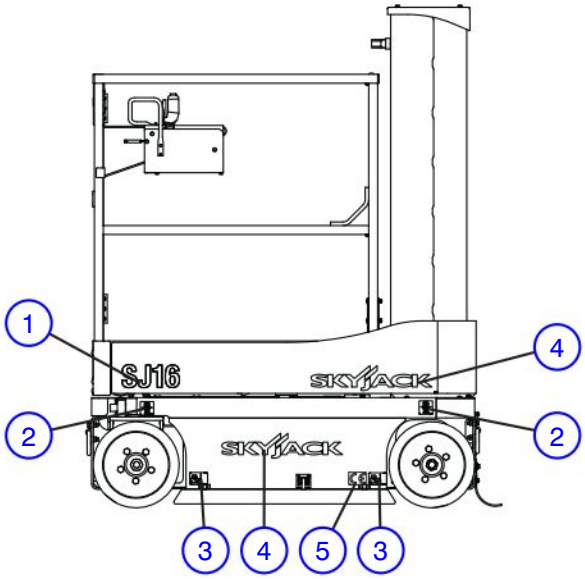

Nro	Tarran kuva	Kuvaus
1	SJ16	**Mallinumero*** Tuotetunniste *Mallinumero voi vaihdella, se ei välttämättä ole esitetynlainen.
2	kg (lb)	**Pyöräkuorma** Osoittaa nimellispyöräkuorman.
3		**Nostokohta trukille** Aseta trukin piikit kokonaan niille osoitettuun kohtaan nostaaksesi nostolavan.
4	SKYJACK	**Skyjackin logo** Skyjack.
5	CE	**”CE”** Merkki CE-luokituksesta.

Tarrat - Mallit SJ12 & SJ16

Etunäkymä

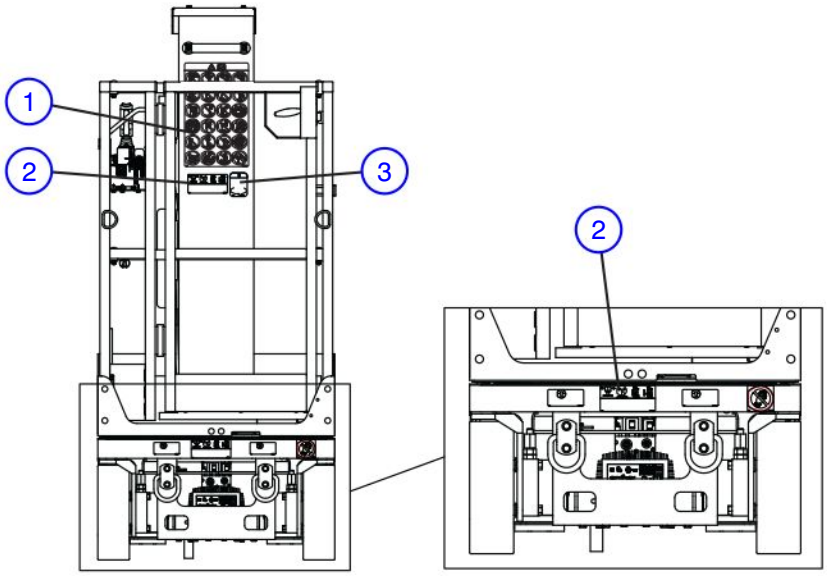

Nro	Tarran kuva	Kuvaus
1		**Vaaran tunnistus** Katso kappale 1: Turvallisuussäännöt. Lue ja ymmärrä esitetyt tähän työlavaan liittyvät riskit ennen käyttöä.
2	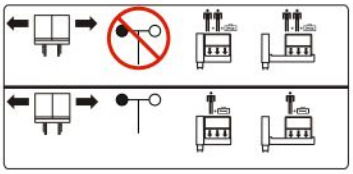	**Horisontaalinen kuormitusluokitus ja lavakapasiteetti*** Käytä nimellistyökuormitusta eri kokoonpanoissa ainoastaan tuulen ollessa alle osoitetun nopeuden. * Sarjanumerokilvet voivat vaihdella, eivät saata olla samanlaiset kuin kuvassa.
3		**Käyttäjän päivittäinen tarkastus** Katso käyttöopasta. Suorita silmämääräinen tarkastus ja toimintotestin jokaisen vuoron alussa. Katso kappale 4: Huolto- ja tarkastusaikataulu.

Tarrat - Mallit SJ12 & SJ16

Etunäkymä (jatkuu)

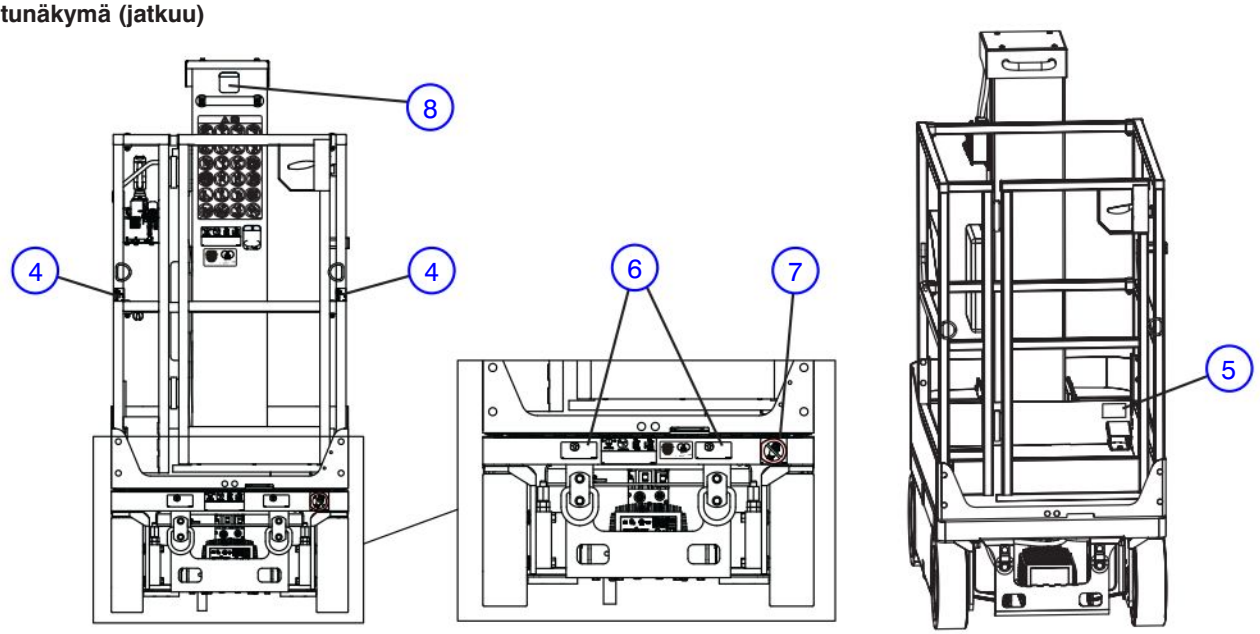

Nro	Tarran kuva	Kuvaus
4		**Putoamisenestosuojan kiinnityspiste** Mitoitettu yhtä (1) henkilöä varten per kiinnityspiste.
5	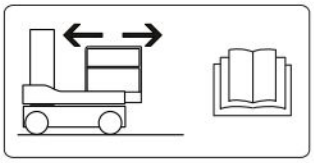	**Lavan kuljettaminen** Seuraa tätä menettelyä muuttaaksesi lavan asentoa. Lue käyttöohje.
6		**Nosto- ja sidontakohdat** Vain näitä kohtia saa käyttää nostamiseen ja sitomiseen.
7		**Ei koruja** Huomio – Älä käytä koruja.
8		**Katso ohjeet huolto-oppaasta.** Irrota kansi, jotta voit tehdä määräaikaishuollon.

Tarrat - Mallit SJ12 & SJ16

Oikea näkymä

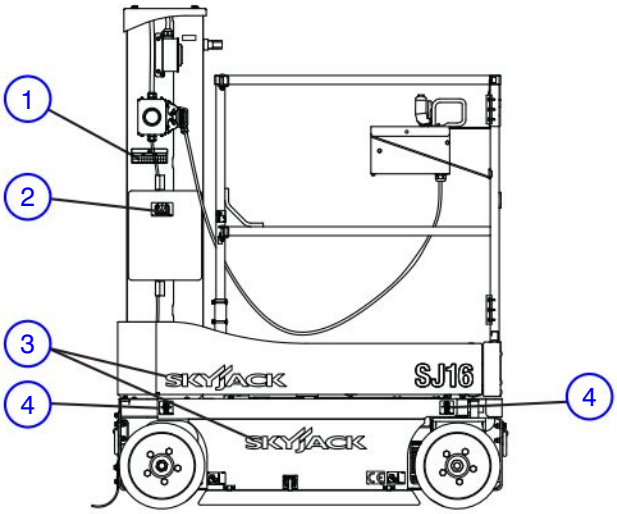

Nr°	Tarran kuva	Kuvaus
1	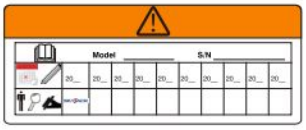	**Vuositarkastus** Varmista ennen käyttöä, että työlavalle on tehty vuositarkastus.
2		**Käyttöoppaan säilytyslaatikko** Osoittaa käyttöoppaan sijainnin.
3	SKYJACK	**Skyjackin logo** Skyjack.
4	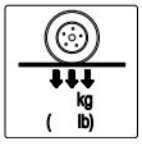	**Pyöräkuorma** Osoittaa nimellispyöräkuorman.

Tarrat - Mallit SJ12 & SJ16

Oikea näkymä (jatkuu)

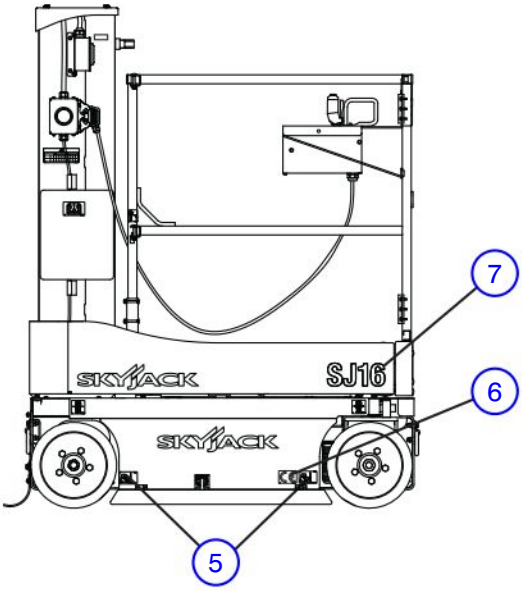

Nro	Tarran kuva	Kuvaus
5		**Nostokohta trukille** Aseta trukin piikit kokonaan niille osoitettuun kohtaan nostaaksesi nostolavan.
6	CE	**”CE”** Merkki CE-luokituksesta.
7	SJ16	**Mallinumero*** Tuotetunniste *Mallinumero voi vaihdella, se ei välttämättä ole esitetynlainen.

Tarrat - Mallit SJ12 & SJ16

Lavan ohjauspaneeli

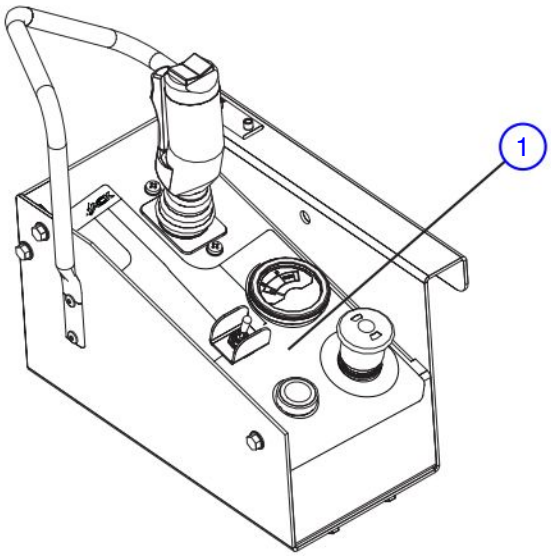

Nro	Tarran kuva	Kuvaus
1	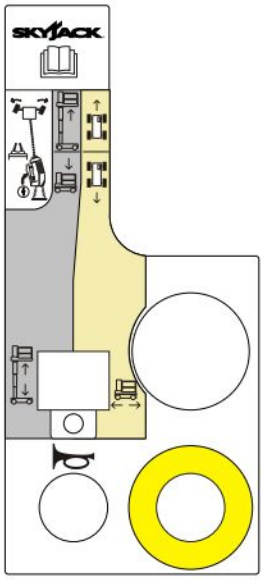	**Lavan ohjauspaneeli** Lue käyttöohje. Purista liipaisinta aktivoidaksesi ohjaimen. Käytä keinukytkintä ohjaamiseen. Siirrä kytkintä eteenpäin nostaaksesi, tai takaisin laskeaksesi lavaa. Siirrä kytkintä eteenpäin ajaaksesi eteenpäin tai peruuttaessasi taaksepäin. Valitse nosta-, pois päältä tai ajo-tila. Valitse äänimerkin soittamiseksi. Paina ohjauslaitteiden ottamiseksi pois käytöstä. Toimintavalo syttyy osoittamaan yläohjaimen saatavuuden.

Tarrat - Mallit SJ12 & SJ16

Pohjanäkymä

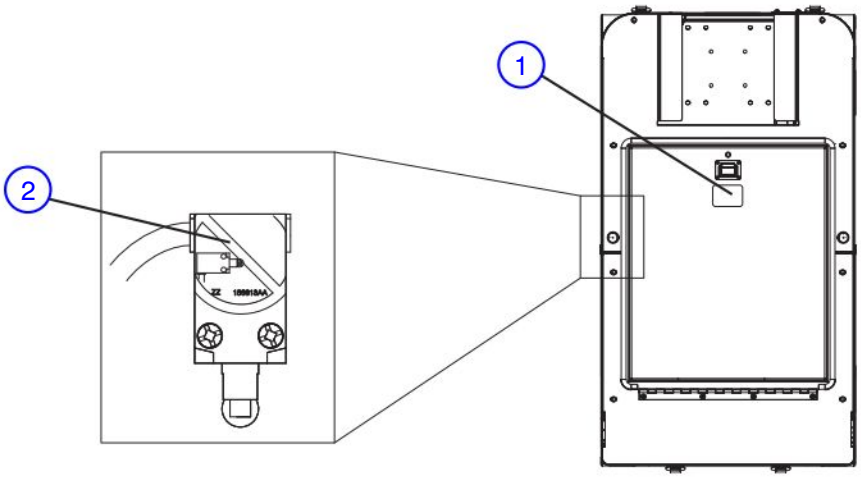

Nro	Tarran kuva	Kuvaus
1		**Varoitus – älä avaa** Älä koske hydrauliikka-/sähkökoteloon, kun lava on nostettu.
2		**Varoitus – Ei saa muuttaa** Älä muunna rajakytkimiä ja muita turvalaitteita tai poista niitä käytöstä.

Tarrat - Mallit SJ12 & SJ16

Pohjanäkymä (jatkuu)

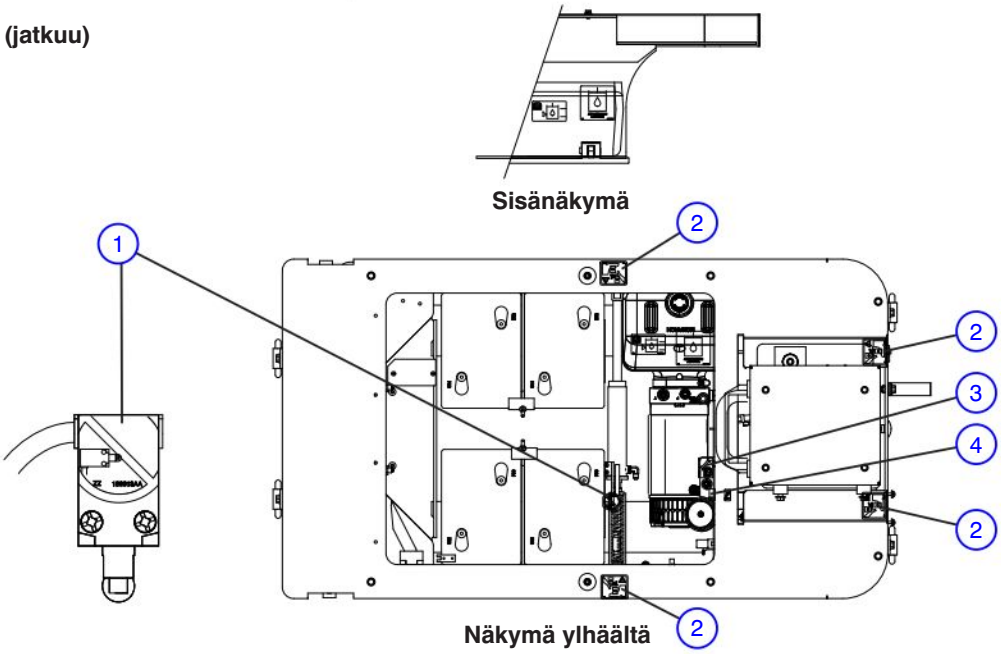

Nro	Tarran kuva	Kuvaus
1		**Varoitus – Ei saa muuttaa** Älä muunna rajakytkimiä ja muita turvalaitteita tai poista niitä käytöstä.
2		**Puristumisvaara** Vaara – Puristumisvaara
3	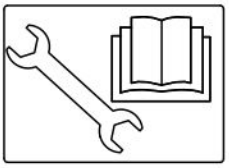	**Diagnostiikkakytkin** Sallii hydrauliikkatoiminnot huoltotyölle.
4		**Virtavaroke** Viritä virtavaroke painamalla.

Tarrat - Mallit SJ12 & SJ16

Pohjanäkymä (jatkuu)

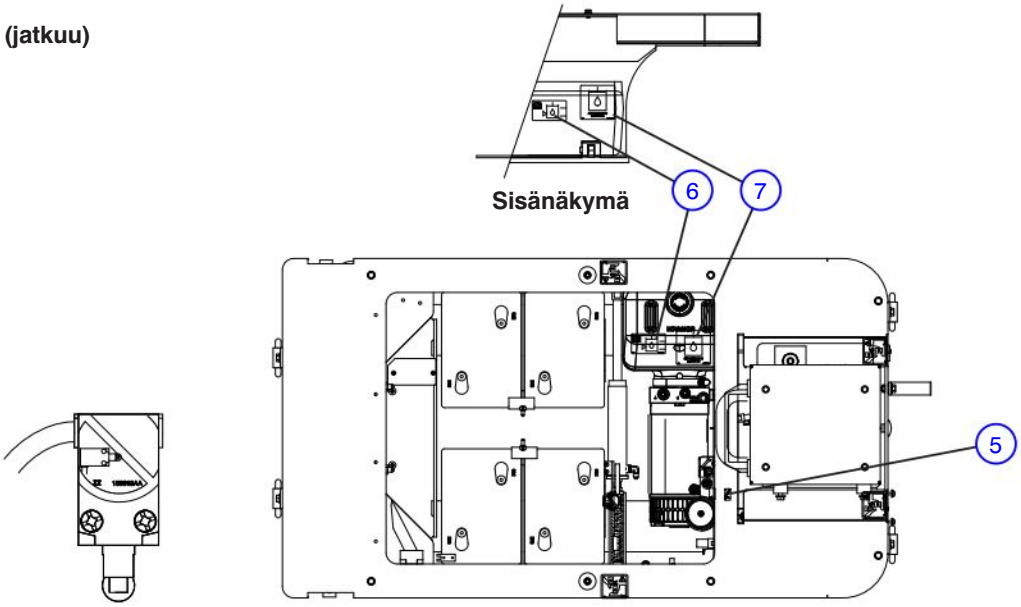

Näkymä ylhäältä

Nro	Tarran kuva	Kuvaus
5		**Maavaroke** Viritä virtavaroke painamalla.
6	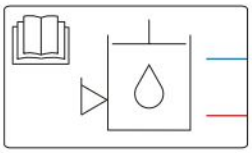	**Hydrauliöljytason osoitin** Lue käyttöohje. Varmista, että hydrauliöljyn taso on vähimmäis- (punainen viiva) ja enimmäisalueen (sininen viiva) sisällä.
7	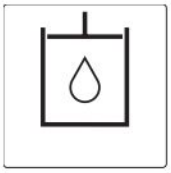	**Hydrauliöljy ATF Dexron III** Hydrauliöljyn vaihtamiseen kelpaa ainoastaan ATF Dexron III.

Tarrat - Mallit SJ12 & SJ16 - Vaihtoehdot ja Liitokset

Työkaluhyllyn Liitos

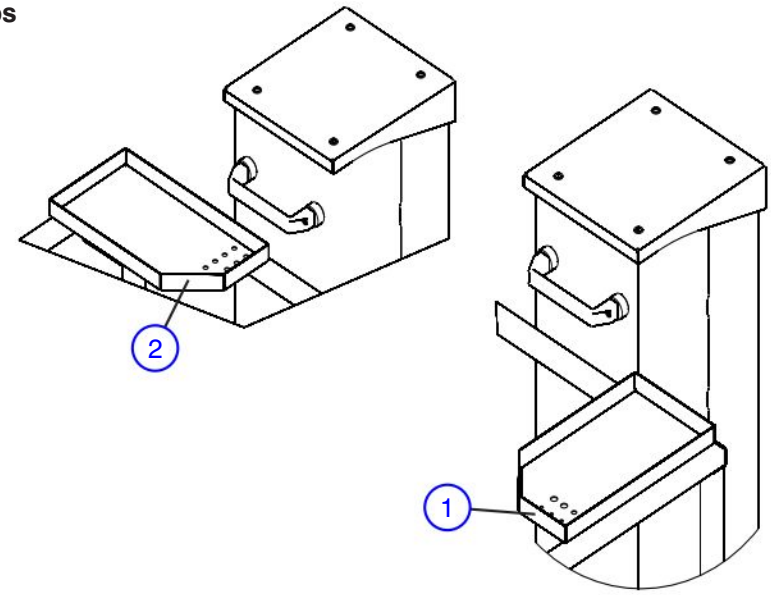

Nro	Tarran kuva	Kuvaus
1	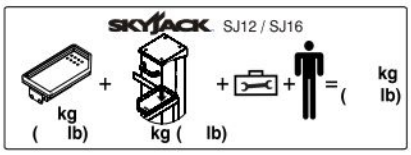	**Työkaluhyllyn sijainti (1) ja kapasiteetti** Ilmaisee työkaluhyllyn sijainnin (1) ja kapasiteetin.
2	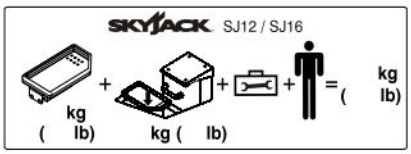	**Työkaluhyllyn sijainti (2) ja kapasiteetti** Ilmaisee työkaluhyllyn sijainnin (2) ja kapasiteetin.

Tarrat - Mallit SJ12 & SJ16 - Vaihtoehdot ja Liitokset

Putkitelineen lisälaite

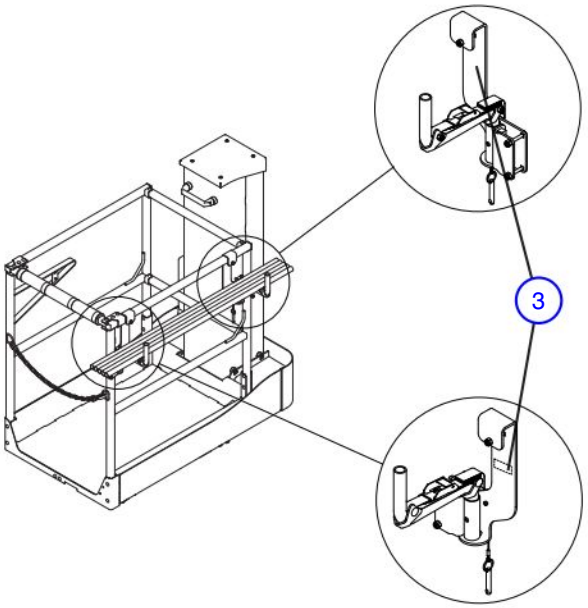

Nr°	Tarran kuva	Kuvaus
3	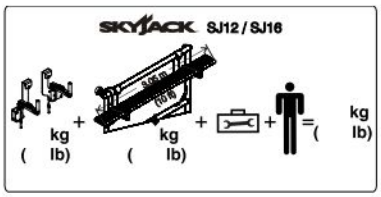	**Piippuhyllyn kapasiteetti** Ilmaisee putkitelineen kapasiteetin.

Tarrat - Mallit SJ12 & SJ16 - Vaihtoehdot ja Liitokset

Biohajoava Hydrauliikkaöljy ja Laturin/Kääntölaitteen Vaihtoehdot

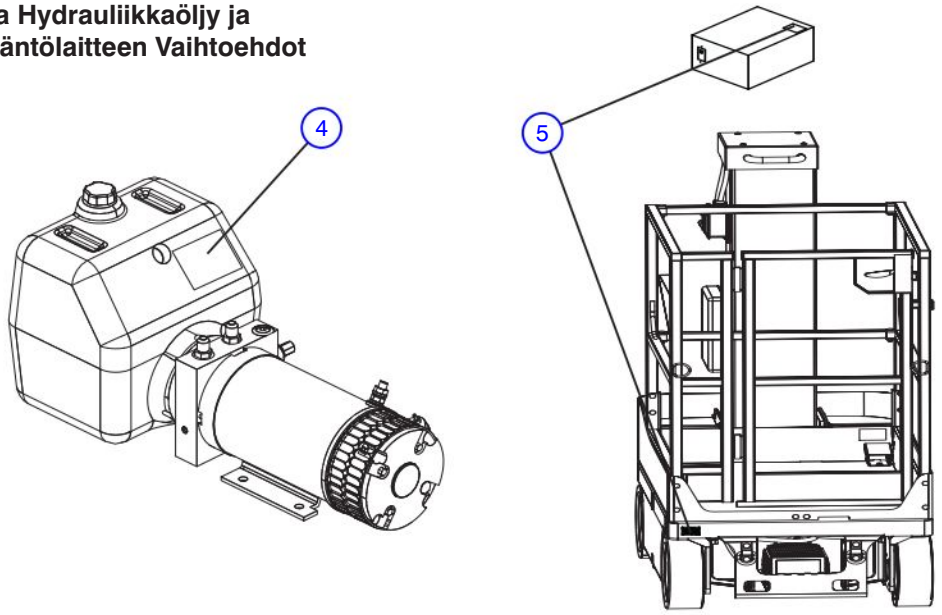

Nro	Tarran kuva	Kuvaus
4		**Hydraway Bio SE32-68** Vaihda ainoastaan Hydraway Bio SE32-68:aan
5		**Kääntölaite** Tämä nostolava on varustettu invertterivirtalähteellä. Päävirran katkaisin on käännettävä “◯” off-asentoon jokaisen vuoron päättyessä.

Tarrat – Malli SJ16 – Vaihtoehdot ja liitokset

Ulkokäyttöön tarkoitettu vilkkuva valo

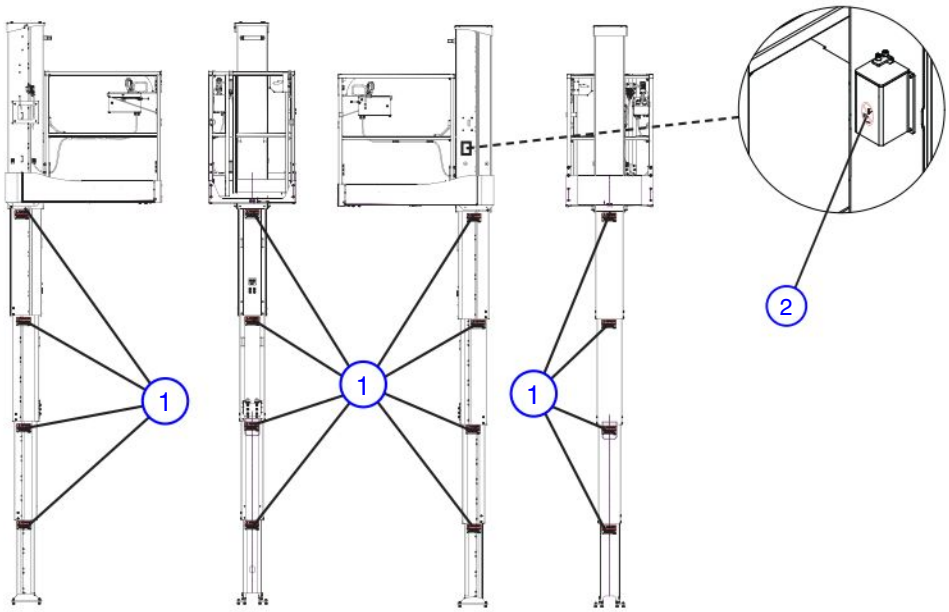

Nro	Tarran kuva	Kuvaus
1	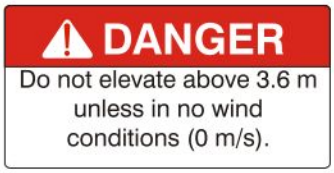	**Vaara** Ei saa nostaa yli 3,6 metrin (12 jalan) korkeuteen muissa kuin tuulettomissa (0 m/s) olosuhteissa.
2		**Varoitus – Ei saa muuttaa** Älä muunna rajakytkimiä ja muita turvalaitteita tai poista niitä käytöstä.

Tarrat – Malli SJ16 – Vaihtoehdot ja liitokset

Ulkokäyttöön tarkoitettu vilkkuva valo

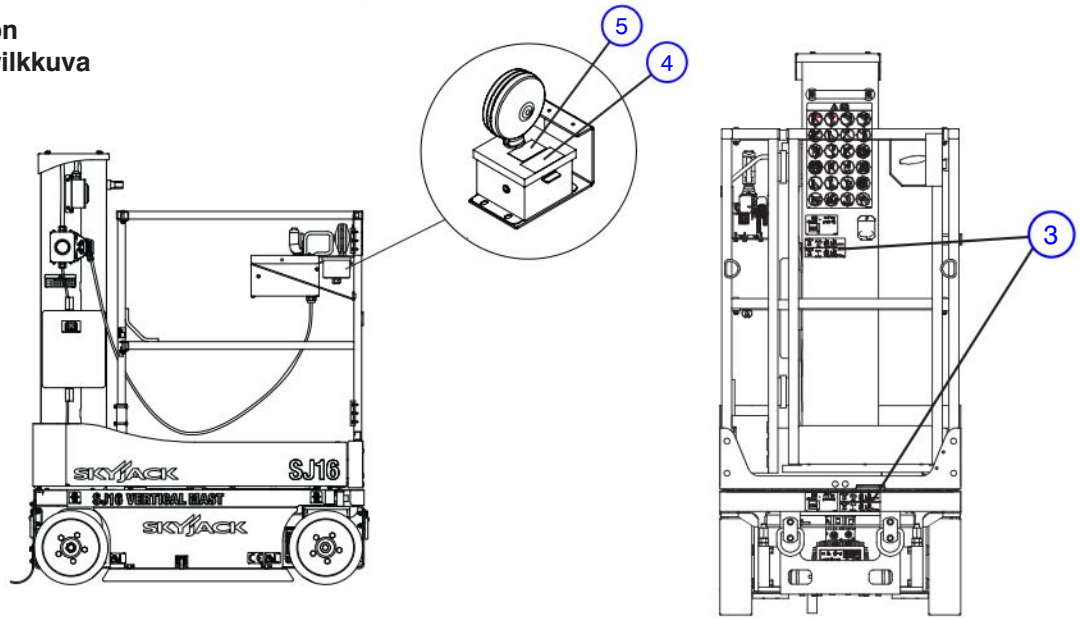

Nro	Tarran kuva	Kuvaus
3	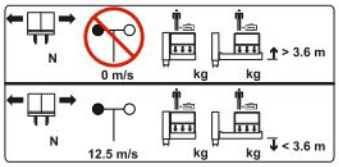	**Horisontaalinen kuormitusluokitus ja lavakapasiteetti*** Käytä nimellistyökuormitusta eri kokoonpanoissa ainoastaan tuulen ollessa alle osoitetun nopeuden. * Sarjanumerokilvet voivat vaihdella, eivät saata olla samanlaiset kuin kuvassa.
4		**Huomautus** Vilkkuva valo osoittaa, että laite on nostettu yli 3,6 metrin (12 jalan) korkeuteen.
5	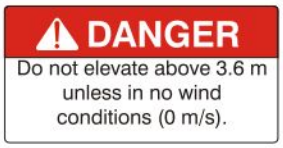	**Vaara** Ei saa nostaa yli 3,6 metrin (12 jalan) korkeuteen muissa kuin tuulettomissa (0 m/s) olosuhteissa.

SKYJACK™

www.skyjack.com