EUROPART

FAN-NEWS



HAZET

Tumbona de taller

195XXL-2

con un bastidor de tubo de acero resistente y robusto; bastidor para cargas pesadas totalmente soldado que garantiza la máxima estabilidad en condiciones de uso intensivo en taller; el diseño sin reposahombros del bastidor asegura una libertad de movimiento óptima a la hora de atornillar; reposabrazos integrado para trabajar de forma relajada; superficie de descanso y reposacabezas acolchados; el acolchado de vinilo extra grueso garantiza un trabajo prolongado y cómodo

Esfuerzo máx.	180 kg
Largo x Ancho x Profundidad	1020 x 495 x 140 mm

Superficie de descanso: 480 mm

No. de referencia
9539 056 100

Nº 1 EN EUROPA PARA REPUESTOS DE CAMIONES, REMOLQUES, AUTOBUSES Y AUTOCARES

Oferta válida hasta agotar existencias, salvo error tipográfico. Venta solo a distribuidores y consumidores profesionales.

EUROPART.NET

En el punto de mira ...

EUROPART Premium Parts
Faro de trabajo

Con nuestros faros de trabajo, mantendréis siempre una visión clara incluso en la oscuridad y en condiciones de mala visibilidad. Su potente iluminación garantiza una visibilidad óptima en la zona de trabajo y contribuye a que el trabajo se realice de forma segura y eficiente. Gracias a su robusta fabricación, estos faros de trabajo son ideales para el exigente uso diario en vehículos industriales. Podéis confiar en su calidad fiable, su gran funcionalidad y su excelente relación calidad-precio.

Algunos datos sobre nuestros faros de trabajo « Premium Parts »:

- Función multivoltaje: apto tanto para sistemas de 12 como de 24 voltios
- Totalmente resistente al agua y al polvo según la norma internacional IP69K (DIN EN ISO 20653)
- Protección contra la inversión de polaridad
- Fácil instalación gracias al kit de montaje incluido, que contiene el cable de conexión, el tubo termorretráctil y los conectores para soldar



Faro de trabajo LED
con 6 LED

Con protección contra inversión de polaridad, lente difusora de plástico resistente a golpes y arañazos

Modelo	Iluminación de corto alcance	Longitud de cable	500 mm
Conexión	Cable con extremo abierto	Tipo de protección	IP69K
Voltaje	10-30 V	Admisión	ADR
Ancho x Alto x Profundidad	159,9 x 57,7 x 54,5 mm		

Contenido
Tubos termorretráctiles y conectores para soldar

Número de luces LED	Potencia de consumo	Potencia de iluminación	No. de referencia
6	18 W	1600/1200 lm	**8001 000 007**



1



2

Faro de trabajo LED

Con protección contra inversión de polaridad, lente difusora de plástico resistente a golpes y arañazos

Modelo	iluminación extensiva	Longitud de cable	500 mm
Conexión	Cable con extremo abierto	Tipo de protección	IP69K
Voltaje	12/24 V	Admisión	ADR

Contenido
Tubos termorretráctiles y conectores para soldar

Número de luces LED	Potencia de consumo	Potencia de iluminación	Ø x profundidad	Fig.	No. de referencia
4	20 W	1600/1200 lm	75 x 43,8 mm	1	**8001 000 014**
9	15 W	1500/1100 lm	110 x 34,4 mm	2	**8001 000 006**



Faro de trabajo LED

Con protección contra inversión de polaridad, lente difusora de plástico resistente a golpes y arañazos

Modelo	iluminación extensiva
Conexión	Cable con extremo abierto
Voltaje	12/24 V
Ancho x Alto x Profundidad	101 x 130 x 37 mm
Longitud de cable	500 mm
Tipo de protección	IP69K
Admisión	ADR

Contenido
Tubos termorretráctiles y conectores para soldar

Número de luces LED	Potencia de consumo	Potencia de iluminación	No. de referencia
16	24 W	2300/1700 lm	**8001 000 013**



Faro de trabajo LED

Mini

Con protección contra inversión de polaridad, lente difusora de plástico resistente a golpes y arañazos

Modelo	iluminación extensiva
Conexión	Cable con extremo abierto
Voltaje	9-30 V
Ancho x Alto x Profundidad	70 x 93,5 x 42,4 mm
Longitud de cable	500 mm
Tipo de protección	IP69K
Admisión	ADR

Contenido
Tubos termorretráctiles y conectores para soldar

Número de luces LED	Potencia de consumo	Potencia de iluminación	No. de referencia
4	20 W	1600/1200 lm	**8001 000 012**

Cuando en el catálogo se utilizan marcas de fabricantes de vehículos, éstas deben entenderse como designaciones. Las marcas indican que los artículos correspondientes son adecuados para el vehículo especificado. Los números de referencia que figuran en las páginas del catálogo tienen fines de identificación.

MULTITENSIÓN 12 V/24 V

AUTORIZACIONES DE TRANSPORTE DE MERCANCÍAS PELIGROSAS ADR Y GGVS

TOTALMENTE RESISTENTE AL AGUA Y AL POLVO (IP69K)



EUROPART

3

Faro de trabajo LED/Luz de marcha atrás LED

Con protección contra inversión de polaridad, lente difusora de plástico resistente a golpes y arañazos

Modelo	iluminación extensiva
Ancho x Alto x Profundidad	110 x 110 x 44 mm
Longitud de cable	1000 mm
Tipo de protección	IP69K
Admisión	ADR

Contenido
Tubos termorretráctiles y conectores para soldar

Descripción	Número de luces LED	Potencia de consumo	Potencia de iluminación	Conexión	No. de referencia
Faro de trabajo LED	16	24 W	3000/2200 lm	Cable con extremo abierto	**8001 000 004**
Luz de marcha atrás LED	16	24 W	2600/2000 lm	Tapón DT	**8001 000 010**

Nº 1 EN EUROPA PARA REPUESTOS DE CAMIONES, REMOLQUES, AUTOBUSES Y AUTOCARES
Oferta válida hasta agotar existencias, salvo error tipográfico. Venta solo a distribuidores y consumidores profesionales.

MULTITENSIÓN 12 V/24 V
AUTORIZACIONES DE TRANSPORTE DE MERCANCÍAS PELIGROSAS ADR Y GGVS
TOTALMENTE RESISTENTE AL AGUA Y AL POLVO (IP69K)



1



2

Faro de trabajo LED/Luz de marcha atrás LED

Con protección contra inversión de polaridad, lente difusora de plástico resistente a golpes y arañazos

Modelo	iluminación extensiva
Ancho x Alto x Profundidad	101 x 128 x 37 mm
Longitud de cable	500 mm
Tipo de protección	IP69K
Admisión	ADR

Contenido
Tubos termorretráctiles y conectores para soldar

Descripción	Número de luces LED	Potencia de consumo	Potencia de iluminación	Conexión	No. de referencia
Faro de trabajo LED	9	24 W	1500/1100 lm	Cable con extremo abierto	**8001 000 008**
Luz de marcha atrás LED	9	15 W	1500/1100 lm	Tapón DT	**8001 000 011**



1



2

Faro de trabajo LED/Luz de marcha atrás LED

Con protección contra inversión de polaridad, lente difusora de plástico resistente a golpes y arañazos

Modelo	iluminación extensiva
Conexión	Cable con extremo abierto
Voltaje	12-60 V
Ancho x Alto x Profundidad	98,5 x 98,5 (122) x 69,8 mm
Longitud de cable	1500 mm
Tipo de protección	IP69K

Contenido
Tubos termorretráctiles y conectores para soldar

Descripción	Número de luces LED	Potencia de consumo	Potencia de iluminación	Admisión	Fig.	No. de referencia
Faro de trabajo LED	9	13 W	1360/1800 lm	ADR	1	**8129 000 000**
Luz de marcha atrás LED	9	3,5 W	400/500 lm	ADR, EMC	2	**8129 000 009**

Más « HELLA » por el mismo precio. Una calidad que todo el mundo conoce. Precios que casi nadie se espera.

HELLA VALUEFIT


1


2

HELLA VALUEFIT

Faro de trabajo LED

Modelo	Iluminación de campo cercano
Conexión	Cable con extremo abierto
Longitud de cable	800 mm
Tipo	Montaje: vertical/suspendido
Tipo de protección	IP6K7, IP6K9K
Admisión	EMC

Modelo	Número de luces LED	Potencia de consumo	Potencia de iluminación	Ø x profundidad	Fig.	No. de referencia	No. de comparación
Valuefit TR1700	4	24 W	1700 lm	75,5 x 41 mm	1	**0357 111 002**	HELLA 1G0 357 111-002
Valuefit TR3000	9	31 W	3000 lm	109 x 120 mm	2	**0357 113 002**	HELLA 1G0 357 113-002


1


2


3


4


5

HELLA VALUEFIT

Faro de trabajo LED/Luz de marcha atrás LED

Modelo	Iluminación de campo cercano
Conexión	Cable con extremo abierto
Tipo	Montaje: vertical/suspendido
Tipo de protección	IP6K7, IP6K9K

Descripción	Modelo	Número de luces LED	Potencia de consumo	Potencia de iluminación	Ancho x Alto x Profundidad	Fig.	No. de referencia	No. de comparación
Faro de trabajo LED	Valuefit TS1700	4	24 W	1700 lm	70,5 x 85/95 x 41 mm	1	**0357 110 002** [1]	HELLA 1GA 357 110-002
Luz de marcha atrás LED	Valuefit TS1700	4	24 W	1700 lm	70,5 x 95 x 41 mm	2	**0357 110 501** [2]	HELLA 2ZR 357 110-501
Faro de trabajo LED	Valuefit PS1000	9	9 W	1000 lm	129 x 100 x 34 mm	3	**0357 114 002** [1]	HELLA 1GA 357 114-002
Luz de marcha atrás LED	Valuefit PS1000	9	9 W	1000 lm	129 x 100 x 34 mm	4	**4000 005 840** [3]	HELLA 2ZR 357 114-501
Faro de trabajo LED	Valuefit TS3000	9	31 W	3000 lm	114 x 101 x 45 mm	5	**0357 112 002** [1]	HELLA 1GA 357 112-002

[1] Longitud de cable 800 mm, Admisión: EMC
[2] Longitud de cable 200 mm, Admisión: ECE, CEM
[3] Longitud de cable 800 mm, Admisión: ECE, CEM

Nº 1 EN EUROPA PARA REPUESTOS DE CAMIONES, REMOLQUES, AUTOBUSES Y AUTOCARES
Oferta válida hasta agotar existencias, salvo error tipográfico. Venta solo a distribuidores y consumidores profesionales.



Rotativos
K-LED Quardra

Modelo	con señal de advertencia giratoria/intermitentes dobles
Voltaje	12/24 V
Potencia de consumo	96 W
Número de luces LED	32
Conexión	Cable con extremo abierto
Fijación	Fijación fija
Ø x altura	176,4 x 112 mm
Longitud de cable	300 mm
Tipo de protección	IP67, IP69K
Norma	ECE-R65 TA2, SAE J845 Clase 1, CISPR 25 Clase 5
Admisión	ADR, ECE, EMC

No. de referencia	No. de comparación
1247 557 011	HELLA 2XD 357 557-011



Rotativos
K-LED Nano 50

Modelo	con señal de advertencia giratoria
Voltaje	12/24 V
Potencia de consumo	4 W
Número de luces LED	16
Conexión	Conector plano
Fijación	Toma de tubo
Ø x altura	109 x 123 mm
Tipo de protección	IP6K7, IP6K9
Norma	ECE-R10, ECE-R65 TA1, SAE J845 Clase 1, CISPR 25 Clase 5, RCM
Admisión	ADR, ECE, EMC

No. de referencia	No. de comparación
0099 147 011	HELLA 2RL 099 147-011

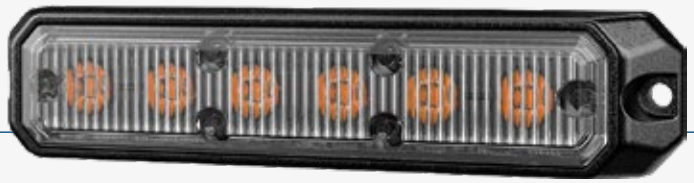

Linterna de emergencia LED
BST 2.0

Modelo	con señal de advertencia intermitente, intermitente simple, intermitente doble, con modo día/noche
Conexión	Cable con extremo abierto
Voltaje	12/24 V
Potencia de consumo	14 W
Ancho x Alto x Profundidad	127,5 x 28 x 18 mm
Distancia entre orificios	120 mm
Longitud de cable	200 mm
Color	amarillo (ámbar)
Color de disco de luz	transparente cristal
Tipo	Montaje, horizontal
Tipo de protección	IP67, IPX9K
Norma	ECE-R10, ECE-R65 XA2, CISPR 25 Clase 3
Admisión	ADR, ECE, EMC

No. de referencia	No. de comparación
0018 160 001	HELLA 2XD 018 160-001

EUROPART.NET

EUROPART



Esta ilustración corresponde con 9588 912 755

Amortiguadores

Modelo Presión de aceite, sistema de dos tuberías
Fijación Ojo/ojal

Apto para	Longitud	No. de referencia	Adecuado para el número de referencia
BPW | Gigant | SAF | Schmitz Cargobull	334-495 mm	**6123 722 830**	Sachs 312 561
BPW | SAF | Schmitz Cargobull	353-542 mm	**6123 722 880**	Sachs 312 977
BPW | SAF	298-432 mm	**6123 722 890**	Sachs 312 978
Schmitz Cargobull	267-385 mm	**7772 008 054**	Sachs 317 770
Schmitz Cargobull	275-385 mm	**9588 912 755**	Sachs 317 769

Continental



Esta ilustración corresponde con 1780 175 601

Fuelle

Ø exterior 285 mm
Ø de cubierta 265 mm
Ø de pistón 275 mm
Empalme neumático VOSS 232

Apto para	Altura	Altura de pistón	No. de referencia	No. de comparación
Mercedes-Benz	155 mm	72 mm	**1780 175 601**	Conti SK 175-601 P01
Mercedes-Benz	270 mm	150 mm	**1780 175 605**	Conti SK 175-605 P01
Mercedes-Benz	270 mm	150 mm	**1782 175 605**	Conti SK 175-605 P02

BERAL



Esta ilustración corresponde con 2142 932 800

Kit pastillas de freno

Modelo Preparado para indicadores de desgaste

Apto para	Nº WVA	Sistema de frenos	Grosor de capa	No. de referencia	No. de comparación
Iveco | MAN | Mercedes-Benz | Scania	29253	SB/SN7 (ProTecS®)	30,00 mm	**2120 292 530**	Beral BCV29253TK
Iveco | Mercedes-Benz	29287	SB/SN6 (ProTecS®)	30,00 mm	**2129 094 300**	Beral BCV29287TK
Mercedes-Benz	29244	SL7	35,00 mm	**2129 244 350**	Beral BCV29244TK
Mercedes-Benz	29246	SM7	35,00 mm	**2129 246 350**	Beral BCV29246TK
Schmitz Cargobull	29328	KB ST7-430 (ProTecS®)	35/32 mm	**2142 932 800**	Beral BCV29328TK



Esta ilustración corresponde con 3405 144 700

KNORR-BREMSE

Cilindro de freno combinado

Modelo engarzado
Conexión VOSS NG12, M22 x 1,5
Rosca del perno M16 x 1,5
Carrera 64/64 mm

Aplicación
Vehículos con frenos de disco

Apto para	Tipo	Número de tipo	No. de referencia
Mercedes-Benz | Setra	20/24 HFL3S NG3 EVO	BK8430	**3402 612 250**
Mercedes-Benz | Setra	20/24 NG3 EVO	BK9476	**3405 144 700**



KNORR-BREMSE

Compresor
EconX

con accionamiento pasante

Número de cilindros 1
Cilindrada 360 cm³

No. de referencia	No. de comparación
3400 015 948	Knorr K232136X00

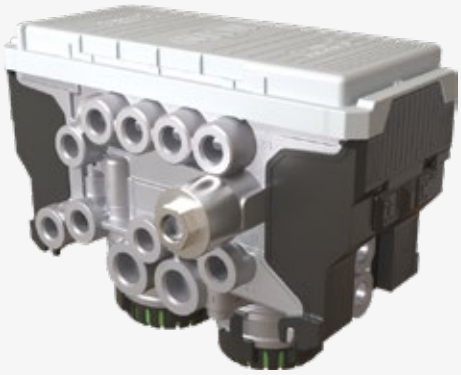

KNORR-BREMSE

Módulo de control de remolque EBS
a cambio

Sistema TEBS G2
Número de tipo ES2060

Aplicación
para vehículos con ABS

Apto para	No. de referencia	No. de comparación
Fliegl | Goldhofer | Kässbohrer | Kögel | Krone | MAN | Schmitz Cargobull	**3403 190 450**	Knorr K019319V06N50



KNORR-BREMSE

Válvula de control de remolque de EBS

No. de referencia	No. de comparación
8000 287 815	Knorr K028781N50

EUROPART.NET



WABCO

Modulador de remolque EBS

Reman, a cambio

Voltaje 24 V

No. de referencia	No. de comparación
3800 102 014	WABCO 480 102 014 R



WABCO

Regulador magnético del ABS

Lugar de montaje	Eje delantero/eje trasero
Conexión	Eléctrico, bayoneta (DIN) 72585
Rosca de empalme	M22 x 1,5 JED-388
Presión de servicio máx.	11 bar
Voltaje	24 V
Tipo de protección	IP67, IP69K

Apto para	No. de referencia	No. de comparación
Alexander Dennis | DAF | ERF | Foton | Hino | Irisbus | Kenworth | Mack | MAN | Mercedes-Benz | Neoplan | Peterbilt | Renault | Scania | Setra | VDL | Volvo	**0371 950 087**	WABCO 472 195 016 0



WABCO

Cabeza de acoplamiento

Modelo	Con válvula
Rosca de empalme	M16 x 1,5
Presión de servicio máx.	10 bar

Color	Tipo	Fig.	No. de referencia	No. de comparación
rojo	Tubería de alimentación	1	**0592 002 210**	WABCO 952 200 221 0
amarillo	Tubo de frenos	2	**0592 002 220**	WABCO 952 200 222 0



WABCO

Sensor de presión ECAS

OptiRide

Control de la suspensión

Modelo	Piezorresistivo, sin junta, sensibilidad 0,25 V/bar
Conexión	HDSCS
Rosca de empalme	M16 x 1,5
Presión de servicio máx.	23 bar
Voltaje	24 V
Tipo de protección	IP6K7/IP6K6K

Apto para	No. de referencia	No. de comparación
Hino | Mercedes-Benz	**3800 442 040**	WABCO 441 044 204 0

Barra de arrastre

Sometido a pruebas de tracción y compresión



Tracción	32 t
Grosor	6 mm
Ø tubular	64 mm
Color	azul

Longitud total	Longitud	Ø de argolla	No. de referencia
2350 mm	2250 mm	40/50 mm	**9080 000 046**
2800 mm	2700 mm	40/40 mm	**9080 000 051**



Esta ilustración corresponde con 5828 820 111

Varillas de limpiaparabrisas/Brazo del limpiaparabrisas

Descripción	Apto para	No. de referencia	Adecuado para el número de referencia
Varillas de limpiaparabrisas	**MAN**	**5828 820 111**	MAN 81.26411-6111
Varillas de limpiaparabrisas	**Volvo**	**1325 225 120**	Volvo 78546711
Varillas de limpiaparabrisas	**Mercedes-Benz**	**1325 996 989**	Mercedes-Benz 960 820 16 81
Brazo del limpiaparabrisas	**Mercedes-Benz**	**1325 469 348**	Mercedes-Benz 960 820 12 44





(Figura similar)

Escobilla

Longitud	No. de referencia	No. de comparación	No. de referencia	No. de comparación	No. de referencia
500 mm	**9790 000 502**	132.502	**3611 018 150**	3 397 018 150	**7257 002 230**
550 mm	**9790 000 548**	132.551	**3611 110 652**	3 397 018 965	**7257 002 080**
600 mm	**9790 000 248**	132.603	**3611 110 915**	3 397 018 966	**7257 002 090**
650 mm	**9790 000 052**	132.652	**3611 110 399**	3 397 018 963	**7257 002 100**
700 mm	**9790 000 017**	132.704	**3611 110 918**	3 397 018 170	**7257 002 110**
700 mm	**7920 132 705**	132.705	**3850 011 822**	3 397 011 822	**7257 132 705**
700 mm	**9460 001 245**	132.702	**3611 014 171**	3 397 018 173	**7257 002 020**
800 mm	**9790 000 108**	132.801	**3611 110 287**	3 397 011 425	**7257 002 050**



Tacógrafo digital

Universal

Compatible con OSNMA, gestión rápida de las operaciones de carga y descarga, descarga sencilla de mapas e introducción manual de datos durante 56 días a través de la interfaz ITS, con detección interna de movimiento, mapa con los países del AETR que incluye detección de cruces fronterizos y funciones automáticas de ajuste de hora

Modelo SE5000 Smart 2
Voltaje 12/24 V

Contenido
Incluye módulo DSRC, cable y tapa

No. de referencia
9290 007 016



Nº 1 EN EUROPA PARA REPUESTOS DE CAMIONES, REMOLQUES, AUTOBUSES Y AUTOCARES
Oferta válida hasta agotar existencias, salvo error tipográfico. Venta solo a distribuidores y consumidores profesionales.





Gato hidráulico

EP 214 mobil, Aerohidráulico

Modelo	2 niveles
Carga máx.	20/10 t
Rango de presión	8-10 bar
Altura elevada	140-298 mm
Peso	15 kg

Aplicación
Ideal para asistencia móvil

Contenido
2 adaptadores, incluido maletín de transporte con ruedas

Pida al mismo tiempo el tapón de acoplamiento (9137 907 238)

No. de referencia
9539 650 200

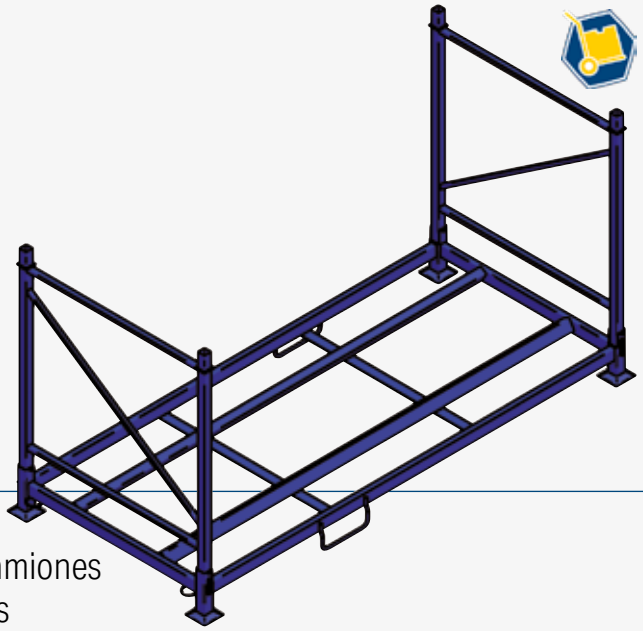



Paleta apilable

para neumáticos de camiones y vehículos industriales

Medida exterior	2398 x 1100 x 1260 mm
Esfuerzo máx.	600 kg
Superficie	recubrimiento de polvo

Tipo	Modelo	Esfuerzo máx.	Datos técnicos	No. de referencia
AR10	para neumáticos sin llanta	600 kg	Altura máxima de apilamiento: 6 unidades una encima de otra Almacenamiento de palés vacíos, máximo: 20 unidades apiladas Capacidad de almacenamiento: 6 neumáticos 385/65/R22,5 u 8 neumáticos 315/80/R22,5	**9573 001 000**
AR23	para neumáticos con llanta	1100 kg	Altura máxima de apilamiento: 4 unidades una encima de otra Almacenamiento de palés vacíos, máximo: 20 unidades apiladas unas encima de otras Capacidad de almacenamiento: 6 neumáticos 385/65/R22,5	**9573 001 005**

TAMBIÉN APTO PARA TPMS



Perlas de equilibrado de neumáticos

Añada talones de equilibrado al neumático y llénelo de aire una vez finalizado el montaje.

Aplicación
Para el equilibrado interno de los neumáticos de vehículos comerciales para un funcionamiento más suave

Contenido
con vaso dosificador y tabla de asignación de tamaño/cantidad de inflado de los neumáticos

El vehículo está listo para su uso inmediatamente después del montaje de las ruedas, sin necesidad de equilibrado adicional.

Contenido	Envase	No. de referencia
8 kg	Cubo	**9539 111 165**



GEMATIC AUTOMOTIVE

Tiza de señalización

Contenido
12 unidades

Color	No. de referencia
blanco	**9245 669 158**
amarillo	**9245 669 159**
azul	**9245 669 160**



GEMATIC AUTOMOTIVE

Peso de equilibrado

Material plomo de gramaje
Color plata

Aplicación
para llantas de hombro pronunciado para camiones

Contenido
10 unidades

Peso	No. de referencia
50 g	**9245 010 080**
75 g	**9245 010 081**
100 g	**9245 010 082**
150 g	**9245 010 083**
200 g	**9245 010 084**
250 g	**9245 010 085**
300 g	**9245 010 086**
350 g	**9245 659 698**
400 g	**9245 659 699**

En nuestro folleto actual «Ruedas y neumáticos» encontraréis una amplia selección de otros productos de esta gama.



¡Escanea y descubre más!

Nº 1 EN EUROPA PARA REPUESTOS DE CAMIONES, REMOLQUES, AUTOBUSES Y AUTOCARES
Oferta válida hasta agotar existencias, salvo error tipográfico. Venta solo a distribuidores y consumidores profesionales.



Pistola de impacto

Mecanismo de impacto de martillo Jumbo, el aire de escape se conduce por el mango hacia abajo, bajo en vibraciones, fácil manejo, mango aislante del frío

Accionamiento	1/2"
Par de giro	610 Nm
Par de aflojamiento máx.	1200 Nm
Consumo de aire	127,4 l/min
Ø tubo flexible	10 mm
Peso	1,27 kg

Contenido
incl. conector de acoplamiento (diámetro nominal 7,2 mm)

No. de referencia
9500 090 121

POTENCIA DE IMPACTO UN 25 % SUPERIOR GRACIAS A LA TECNOLOGÍA TWIN TURBO



Pistola de impacto

diseño corto, mecanismo de doble martillo de alto rendimiento, baja vibración, **tecnología HAZET Twin Turbo**, innovador motor neumático de 8 paletas con un 25% más de potencia de impacto que garantiza el máximo par, rotación hacia la derecha / izquierda: dos etapas (rotación hacia la derecha), una etapa (rotación hacia la izquierda), mango con aislamiento del frío, manejo con una sola mano para diestros y zurdos

Accionamiento	3/4"
Par de giro	1890 Nm
Par de aflojamiento máx.	4100 Nm
Consumo de aire	243,5 l/min
Ø tubo flexible	13 mm
Peso	4,5 kg

Contenido
incl. conector de acoplamiento (diámetro nominal 7,2 mm)

No. de referencia
9500 021 070





Juego de acción

Llave de impacto neumática de 1/2"
+ Llave dinamométrica
+ Llave de vaso bit

Contenido

Llave de impacto neumática de 1/2":
Par: 850 Nm
Par de apriete, máx.: 1150 Nm
Par de desbloqueo, máx.: 1700 Nm
Peso 2,15 kg

1/2" Llave dinamométrica:
Rango de trabajo: 60-320 Nm
División a escala: 2 Nm
Precisión: ±3
Longitud: 628 mm

Toma de 1/2":
Longitud: 85 mm
Ancho de llave: 17 mm

No. de referencia
9990 000 609



Esta ilustración corresponde con 9500 034 851

Llave dinamométrica

Edición Purasangre fabricada por HAZET

no hay necesidad de volver a cero, ajuste rápido y seguro del valor de apriete deseado girando el mango, casquillo de escala con doble escala: Nm (lbf.ft), precisión – graduación fina: 2,5 Nm, bloqueo seguro del mango con anillo giratorio, ergonómico

Forma de accionamiento Cuadrado
Precisión de activación ±3 %

Contenido
en un paquete giratorio hexagonal estable

Fabricado en Alemania

Accionamiento	Rango de trabajo	División de escala	Longitud	No. de referencia
1/2"	40-200 Nm	1 Nm	580 mm	**9500 012 200**
3/4"	300-850 Nm	2,5 Nm	1250 mm	**9500 034 851**

Nº 1 EN EUROPA PARA REPUESTOS DE CAMIONES, REMOLQUES, AUTOBUSES Y AUTOCARES
Oferta válida hasta agotar existencias, salvo error tipográfico. Venta solo a distribuidores y consumidores profesionales.



PREMIUM-WERKZEUGE
KS TOOLS
PREMIUM TOOLS

Pistola de impacto
ROCKET II

Tecnología BITURBO, alto par gracias al motor neumático con 8 cuchillas, mango antideslizante de agarre suave

Accionamiento	1/2"
Presión de servicio	6,3 bar
Par de apriete, máx.	1256 Nm
Par de aflojamiento máx.	2300 Nm
Consumo de aire	244 l/min
Ø tubo flexible	10 mm
Peso	1,6 kg

Contenido
incluye clavija de acoplamiento de 1/4

No. de referencia
9505 120 002



PREMIUM-WERKZEUGE
KS TOOLS
PREMIUM TOOLS

Pistola de impacto
THE DEVIL

Mecanismo de impacto de doble martillo de alto rendimiento, con empuñadura antideslizante de agarre suave y práctica palanca de conmutación (izquierda/derecha), aire de escape dirigido hacia abajo a través de la empuñadura, preselección de par de 3 vías, empuñadura aislada en frío, carcasa de aluminio ultraligera

Accionamiento	3/4"
Presión de servicio	6,3 bar
Par de giro	860 Nm
Par de apriete, máx.	1290 Nm
Par de aflojamiento máx.	2000 Nm
Consumo de aire	196 l/min
Ø tubo flexible	10 mm
Peso	2,2 kg

Contenido
incluye clavija de acoplamiento de 1/4

No. de referencia
9555 153 400



NOVEDAD, CON MÁS POTENCIA TODAVÍA
PESA 4 KILOS MENOS



Pistola de impacto

Edición Pura cepa, EP 1"

Preselección cuádruple del par de apriete, conducción del aire de escape hacia abajo a través del mango, con práctica palanca de conmutación (izquierda/derecha), mecanismo de percusión de doble martillo de alto rendimiento, mango ergonómico aislado en frío, larga vida útil, bajas vibraciones

Modelo	Husillo largo
Accionamiento	1"
Par de apriete, máx.	2712 Nm
Par de aflojamiento máx.	3500 Nm
Presión de servicio	6,2 bar
Ø tubo flexible	19 mm
Peso	8,1 kg

Vibración 12,8 m/s²

Contenido
Incluido conector de acoplamiento (diámetro nominal 7,2 mm)

No. de referencia
9565 290 003



Guante de punto

Buen tacto

Guante versátil muy flexible, se ajusta como una segunda piel, apto para pantalla táctil, muy cómodo, punto ultrafino y ligero de galga 18, revestimiento parcial en la palma de la mano y la punta de los dedos

Modelo	Muy transpirable, con puño de punto
Color	azul/negro
Material	Nilón
Revestimiento	PU (poliuretano)
Norma	EN 420/EN 388

Talla	No. de referencia
7	**9530 624 007**
8	**9530 624 008**
9	**9530 624 009**
10	**9530 624 010**
11	**9530 624 011**

Nº 1 EN EUROPA PARA REPUESTOS DE CAMIONES, REMOLQUES, AUTOBUSES Y AUTOCARES
Oferta válida hasta agotar existencias, salvo error tipográfico. Venta solo a distribuidores y consumidores profesionales.

Búsquedas especiales

Ahora, como novedad en nuestro EWOS

En EWOS encontraréis desde hace poco la nueva pestaña «Búsquedas especiales». Allí reunimos diversas herramientas de búsqueda para facilitaros el trabajo diario. Actualmente encontraréis allí siete herramientas diferentes, ¡y seguiremos ampliando la oferta!

Actualmente están disponibles las siguientes búsquedas:

- **BPW Búsqueda de ejes**: identificar las piezas adecuadas a través de BPW-Referencias
- **SAF Búsqueda de ejes**: encontrar piezas de recambio a través de los números de SAF
- **Buscador de kits de embrague Valeo**: encuentra rápidamente el kit de embrague adecuado
- **Búsqueda por VIN (servicio YQ)**: identificar vehículos de forma inequívoca y consultar los datos relevantes del vehículo y de los recambios
- **Búsqueda por VIN (Topmotive)** – Opción premium de pago para la identificación de vehículos y recambios (encontraréis toda la información sobre la licencia en línea en EWOS)
- **EP- Buscador de aceites**: encontrar el aceite adecuado para tu vehículo
- **Lector de códigos de barras**: acceder a los productos directamente en la tienda escaneándolos



Escanear código QR
https://ewos.net/

HERRAMIENTA
DEL MES



Acoplamiento de seguridad
Pulsador

Giratorio, de alta calidad, robusto y duradero, puede accionarse con una sola mano, la primera pulsación libera el acoplamiento, el tapón permanece asegurado en el acoplamiento, tras la segunda pulsación el tapón se libera, evitando así el conocido „efecto latigazo" y eliminando prácticamente el riesgo de lesiones para el personal de operación.

Rango de trabajo	12 bar
Caudal	1600 l/min
Empalme neumático	7,4 mm
sw	24 mm
Rosca exterior	1/2"
Rango de temperatura	-20 a +70 °C

Material	Carcasa: Aluminio anodizado
	Pomo y válvula: Acero endurecido y galvanizado
	Piezas internas: Acero inoxidable 1.4310
	Rosca: Latón niquelado
	Material de estanquidad: NBR
Norma	DIN EN ISO 4414
Peso	128 g

Aplicación
Neumática, ingeniería mecánica y de instalaciones, industria manufacturera, talleres, automoción

Este acoplamiento de seguridad no es adecuado para el montaje directo en herramientas pulsantes.
Utilice únicamente caños y espigas de acero templado y galvanizado.

No. de referencia
9137 901 000

¡Descubre ahora todo lo que hay que saber sobre los sistemas de frenos neumáticos en nuestro nuevo folleto especializado!

¡Escanea y descubre más!

