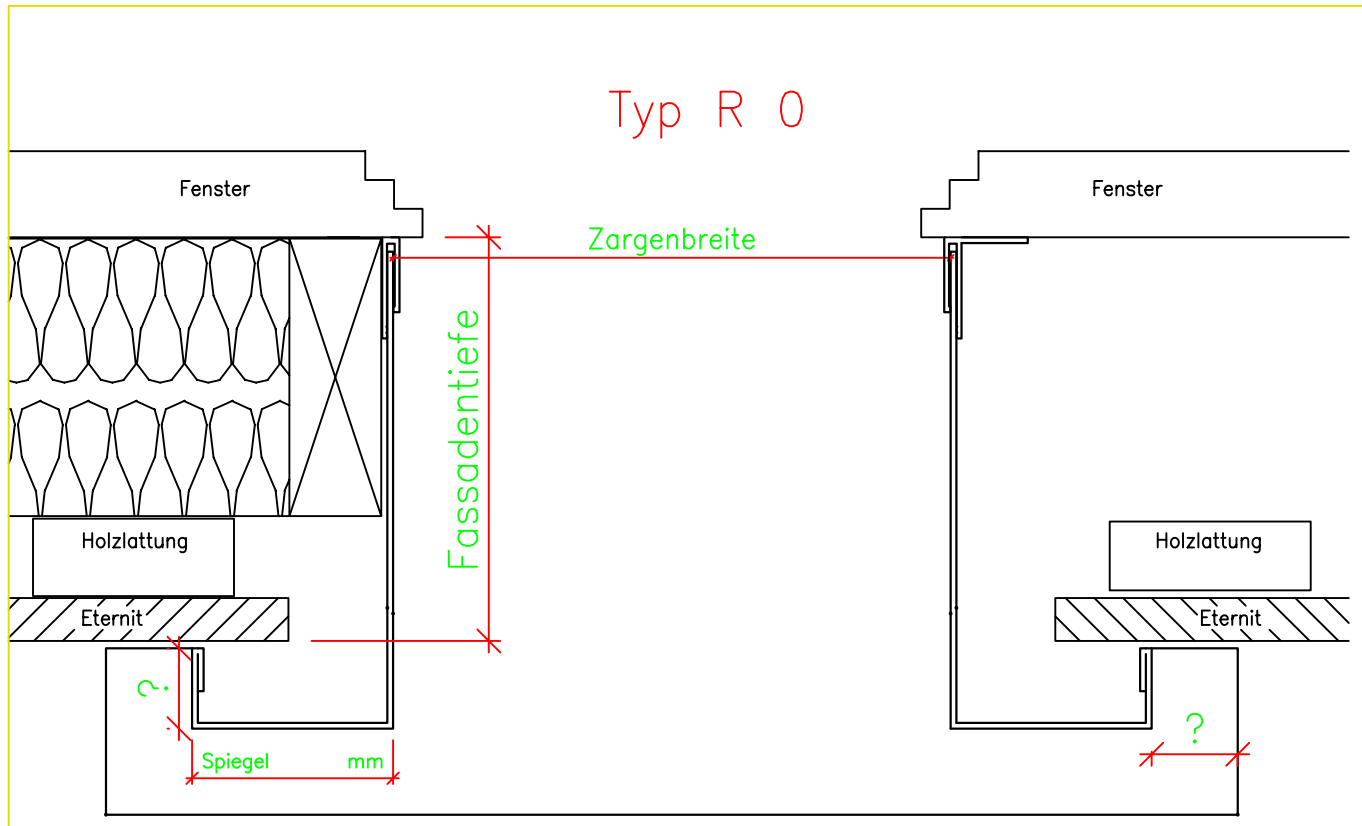

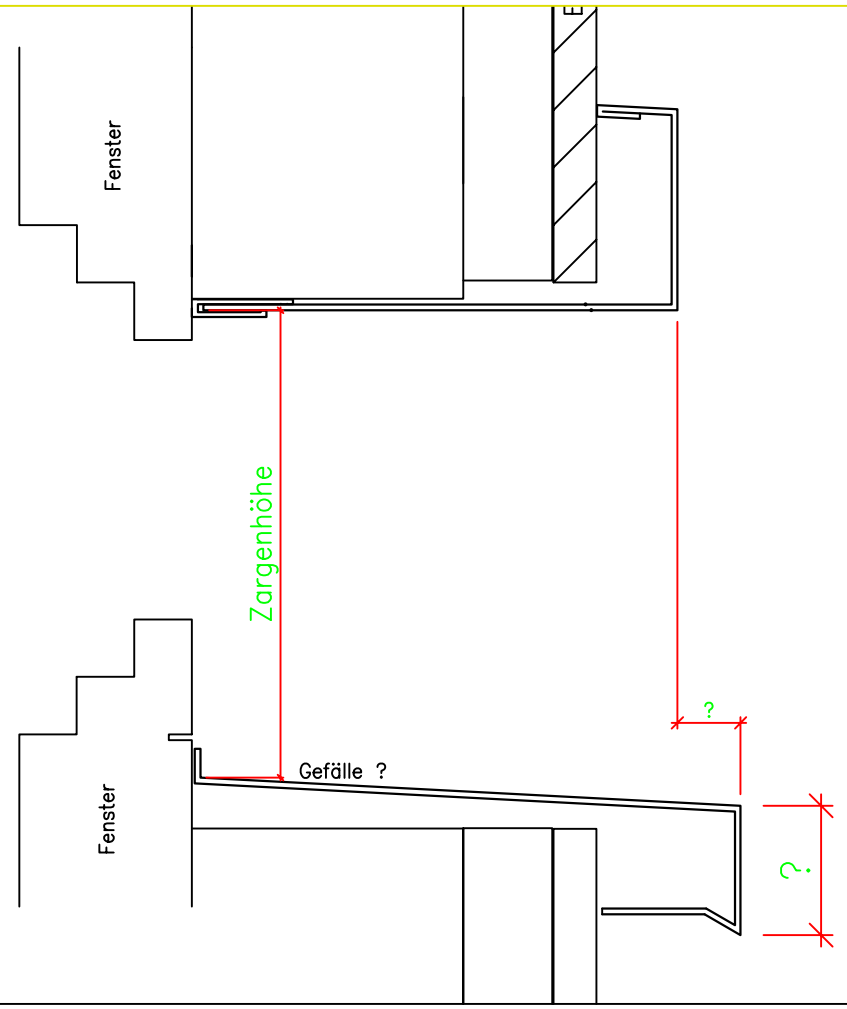

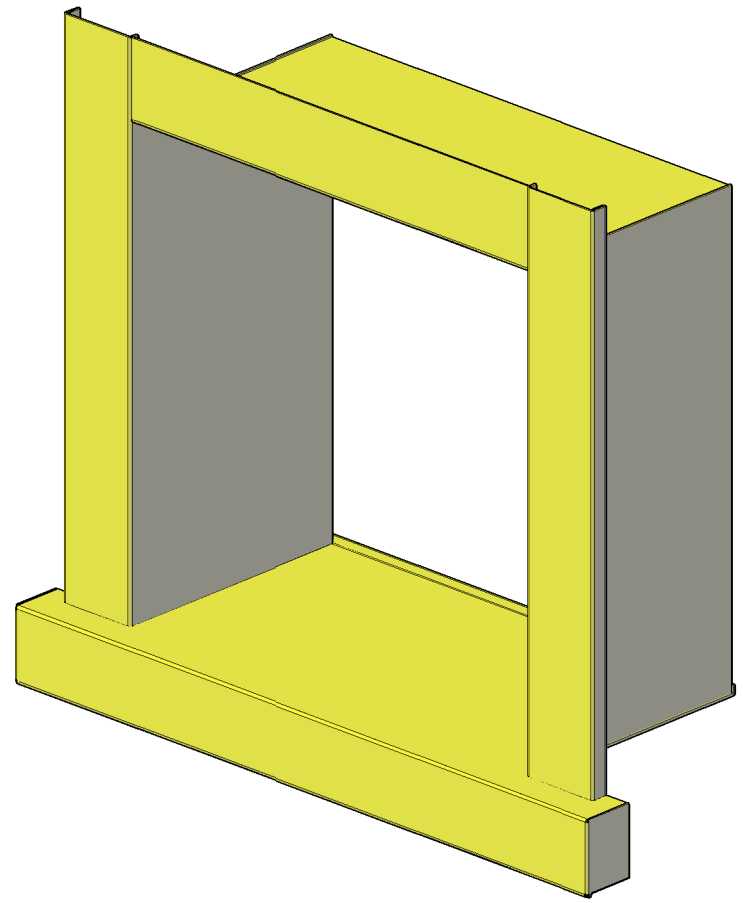

Kunde:

Objekt:

Pos.	Stk	Breite	Höhe	Tiefe	Gefälle	Steckprofil / F / U	Bemerkung

Objekt:
Kunde:
Bez.: Typ R 0

Plan–ID:
Plan–Nr:
Pos.–Nr:

ZS Alu-Zargen AG Fensterzargen • Verkleidungen • Fensterbanke • Bauspenglerei • Tore

ZS Alu-Zargen AG
Alte Konstanzerstrasse 7 – 9308 Lömmenschwil
www.zs-zargen.ch – Tel: +41 71 298 30 40

Auftrag:
Massstab: 1:10
Format: A3

Gezeichnet: rz 22.11.21

Dieser Plan ist unser geistiges Eigentum und darf ohne unsere Einwilligung nicht verwendet oder weitergegeben werden.

DWG NAME: C:\Users\rz\Desktop\Zargen–Details_Risse\Zargenrisse mit Bestellformular\Zargentypen A_Q_OS_R\Verschiedene Typen