Option	Benennung / Naming	Artikel-Nr. Article-No.
1*	Sockel 100-200 Base 100-200	
2	Armatur mit langem Hebel Tap with long lever	16350

* Die Option ist in der Zeichnung nicht dargestellt.
* This option is not shown in the drawing.

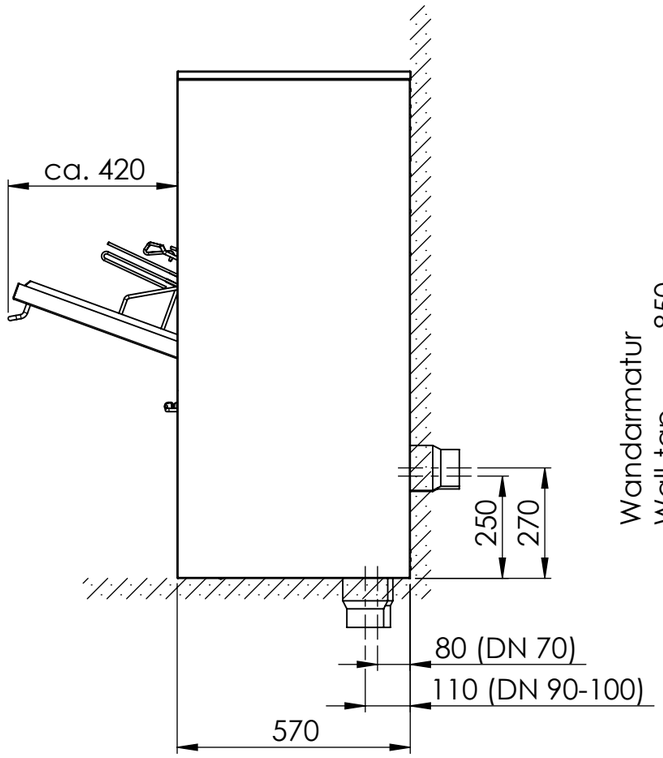

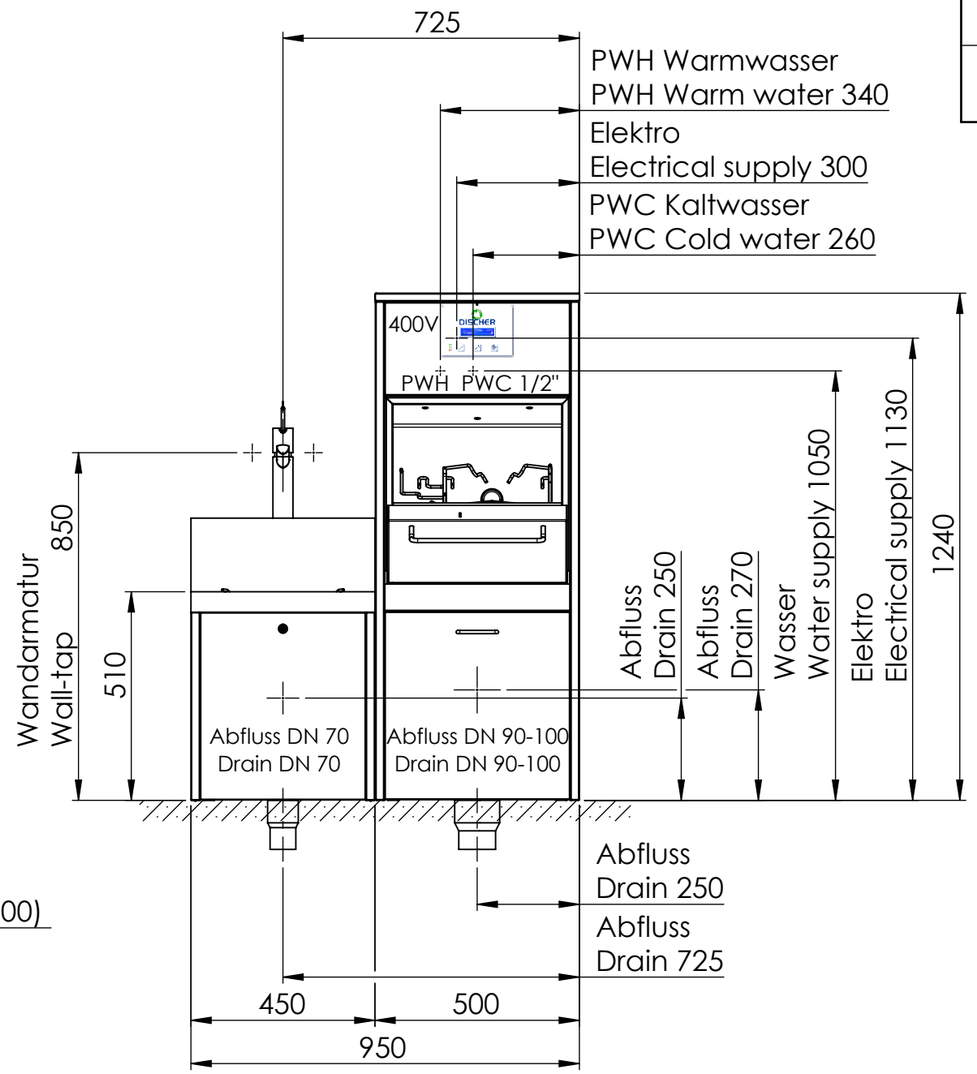

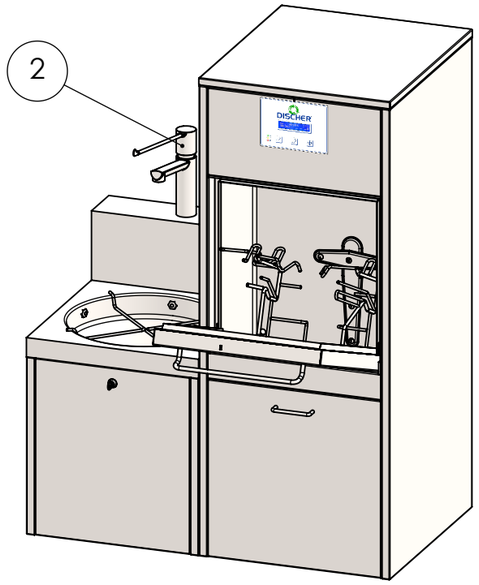

	PWC	PWH
max.	25°C	60°C
PSI	50-800 kPa	
	1-28°dH	
	IP22	
	AC 400V-3/N/PE 50Hz	
	3,6 kW	
	16 A	
	1	

PWC, PWH, Ablauf & Strom
gemäß DVGW/VDE vorbereiten
Schliffrichtung:
Schränke: Seiten, Front, Türen senkrecht; Rest waagerecht
Arbeitsplatten: waagerecht (Einbauposition)
Rauchmelder beachten

PWC, PWH, drain & power
to be prepared according to regional directives
Direction:
Cupboards: Sides, front, doors vertical; others horizontal
Worktops: horizontal (installation position)
Smoke detector - keep clear

Kunde: Customer:		Dokumentenart: / Document type: Standardzeichnung Standard drawing	Titel, Zusätzlicher Titel: / Title, Additional title: PICCOLO S_L_400V
Ort: Place:	Kunden-Nr.: Customer-No.:		Ausführung: / Execution: Piccolo 950 DT-L
Projekt-Nr.: Project-No.:	Stand: Status:	DISCHER	Werkstoff: Material: 1.4301 / Artikelnummer: Article-No: 20226
Raum: Room:			Maßstab: Scale: 1:15 / Maße in mm Measurements in mm
Datum: Date: 21.10.2025	gez.: drw. by.: Biletsky	Discher Technik GmbH Fuhr 4-6, 42781 Haan-Gruiten Tel.: +49 (0)2104/2336-0 Fax: +49 (0)2104/233699 E-mail: info@discher.de	Allgemeintoleranz nach ISO 2768-mK General tolerance to ISO 2768-mK / DIN ISO 128 / Blatt: / Sheet: 1/1
Dateiname: File name: PICCOLO S_L_400V_DE_EN			

Verfielfältigung oder Weitergabe an Dritte, auch nur auszugs-weise, bedarf der schriftlichen Zustimmung der Firma Discher Technik GmbH.
Änderungen nach aktuellem Stand der Technik und im Design vorbehalten.
Duplication or transfer to third parties, even in extracts, requires the written permission of the Discher Company GmbH. State of the art and subject to change without prior notice.