Option	Benennung / Naming	Artikel-Nr. Article-No:
1	Sockel 100 Base 100	20109
1*	Sockel 100-200 Base 100-200	

* Die Option ist in der Zeichnung nicht dargestellt.
* This option is not shown in the drawing.

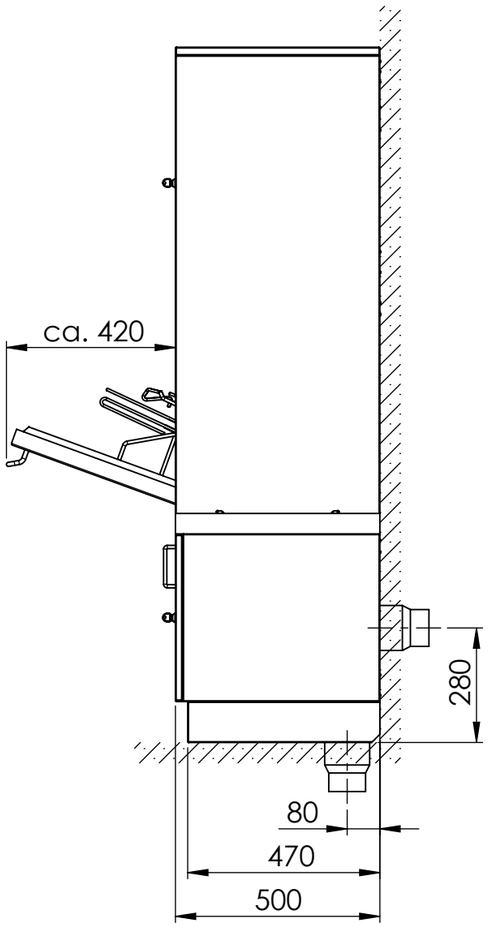

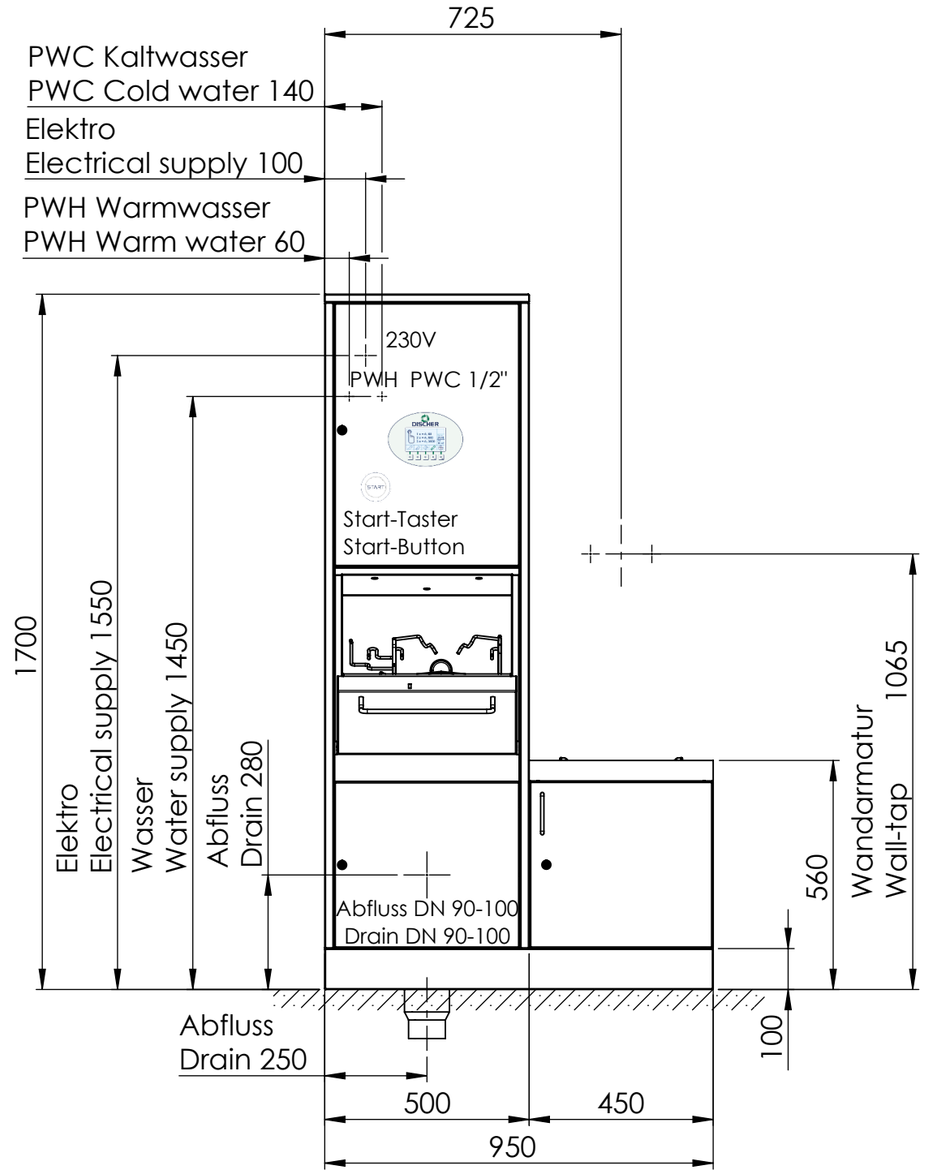

	PWC	PWH
max.	25°C	60°C
PSI	50-800 kPa	
	1-28°dH	
	IP22	
	AC 230V-1/N/PE 50Hz	
	3,0 kW	
	16 A	
	1	

PWC, PWH, Ablauf & Strom
gemäß DVGW/VDE vorbereiten
Schliffrichtung:
Schränke: Seiten, Front, Türen senkrecht; Rest waagerecht
Arbeitsplatten: waagerecht (Einbauposition)
Rauchmelder beachten

PWC, PWH, drain & power
to be prepared according to regional directives
Direction:
Cupboards: Sides, front, doors vertical; others horizontal
Worktops: horizontal (installation position)
Smoke detector - keep clear

Kunde: Customer:		Dokumentenart: / Document type: Standardzeichnung Standard drawing	Titel, Zusätzlicher Titel: / Title, Additional title: BOY S_R_230V
Ort: Place:	Kunden-Nr.: Customer-No.:		Ausführung: / Execution: Boy 950 DT-R
Projekt-Nr.: Project-No.:	Stand: Status:	DISCHER	Werkstoff: Material: 1.4301 / Artikelnummer: Article-No: 20215
Raum: Room:			Maßstab: Scale: 1:15 / Maße in mm Measurements in mm
Datum: Date: 21.10.2025	gez.: drw. by.: Biletsky	Discher Technik GmbH Fuhr 4-6, 42781 Haan-Gruiten Tel.: +49 (0)2104/2336-0 Fax: +49 (0)2104/233699 E-mail: info@discher.de	Allgemeintoleranz nach ISO 2768-mK General tolerance to ISO 2768-mK / DIN ISO 128 / Blatt: / Sheet: 1/1
Dateiname: File name: BOY S_R_230V_DE_EN			

Vervielfältigung oder Weitergabe an Dritte, auch nur auszugs-weise, bedarf der schriftlichen Zustimmung der Firma Discher Technik GmbH.
Änderungen nach aktuellem Stand der Technik und im Design vorbehalten.
Duplication or transfer to third parties, even in extracts, requires the written permission of the Discher Company GmbH. State of the art and subject to change without prior notice.