DRUTEX
FENSTER TÜREN ROLLLÄDEN TORE

Official Partner of

FC BAYERN MÜNCHEN



D-GATE
ROLLTOR EVO 77

DRUTEX
FENSTER TÜREN ROLLLÄDEN TORE

D-GATE ROLLTOR EVO 77

D-Gate-Rolltore sind eine praktische und moderne Lösung, die sich unter verschiedenen Witterungsbedingungen bewährt. Dank ihrer soliden Konstruktion und der Verwendung langlebiger Komponenten gewährleisten sie im Alltag Komfort, Sicherheit und Zuverlässigkeit. Dank ihres ansprechenden Designs und der umfangreichen Farbpalette lässt sich das Tor problemlos an den Stil jedes Gebäudes anpassen.





PARAMETER

somfy CAME

Maximale Breite	
90-mm-Aluminiumschienen	**450 cm**
90-mm-Aluminiumschienen + Windschutzarretierung	**640 cm**
Maximale Höhe	
Aluminiumkasten 250	**200 cm**
Aluminiumkasten 300	**280 cm**
Aluminiumkasten 300 bei einer Breite von über 450 cm	**260 cm**
Aluminiumkasten 350	**390 cm**
Aluminiumkasten 400	**510 cm**
Maximale Torfläche	**22 m2**
Wärmedämmendes Aluminiumprofil 640 cm, aus Stahl 350 cm	**77**
Profil EasyLook	**EasyLook 77**
Lüftungsprofil	**WENT 77**
Profilhöhe	**77 mm**
Profilstärke	**18 mm**
Gewicht der Rüstung	**4,8 kg/m2**
Antriebe (erhältlich ab einer Gesamtbreite von 100 cm)*	**KraftMaster**

Die Mindestfläche eines Tors beträgt 6 m²; Tore mit einer Fläche von weniger als 6 m² werden als 6 m² berechnet.

* Ein Tor mit einer Breite von weniger als 100 cm wird als Torelement ohne die Möglichkeit der Anbringung eines Antriebs verkauft.

VERFÜGBARE GEHÄUSE, PROFILE UND FÜHRUNGEN



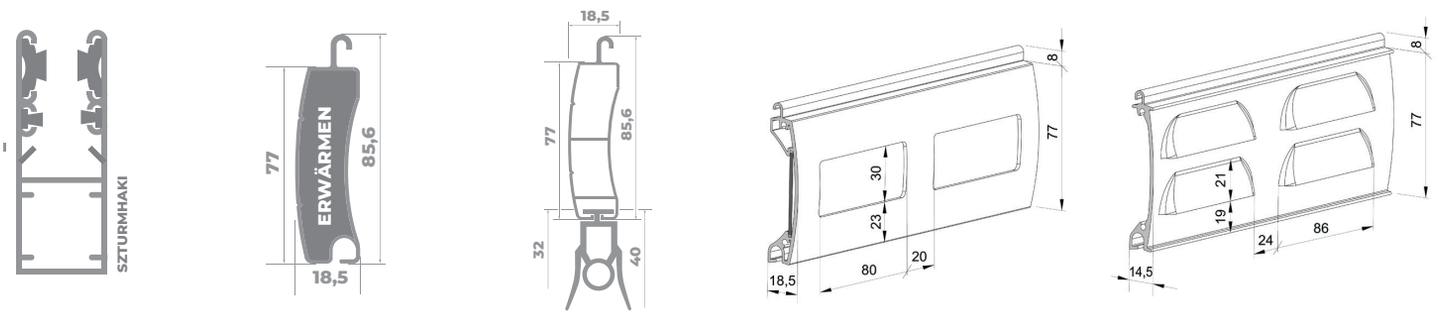

FARBE

- weiß
- ultraweiß* RAL 9016
- grau RAL 7038
- silbern RAL 9006
- Anthrazit RAL 7016
- Elfenbein* RAL 1015
- cremiges Weiß* RAL 9001
- beige
- braun RAL 8014
- dunkles Braun RAL 8019
- schwarz RAL 9005
- rot* RAL 3003
- bordeauxrot* RAL 3005
- grünes Chartwell*
- grün* RAL 6005
- Tannengrün* RAL 6009
- blau (Duck Egg)*
- blau* RAL 5005
- stahlblau* RAL 5011
- schiefergrau* RAL 7015
- golden Oak*
- Nussbaum*, **
- irische Eiche* (nur Panzer)
- dunkles Holz* (nur Rüstung)
- Grau anthrazit *

Verfügbare Komponenten in jeder beliebigen RAL-Farbe: Gehäuse, Führungen, Endleiste.
Die dargestellten Farben dienen nur zur Veranschaulichung und können geringfügig von den tatsächlichen Farben abweichen.
*Für die mit einem Sternchen gekennzeichneten Farben fällt ein Aufpreis an: Panzer mit Unterleiste 10 %, Kasten 10 %, Führungen 5 %.
**Nur in den Kasten 300 und 350 erhältlich.

KRAFTMASTER-STEUERSYSTEME



Steuereinheit KraftMaster
WiFi SmartLine,
+ 2 4-Kanal-Fernbedienungen



Steuereinheit
KraftMaster PROLINE
+ 2 4-Kanal-
Fernbedienungen



Fernbedienung
ECOLINE/PROLINE



Fotocelle
PROLINE

SOMFY-STEUERSYSTEME



Steuereinheit
ROLLIXO OPTIMO RTS
+ 2 fernbedienungen



KEYGO 4 RTS
4-kanal-fernbedienung
für den schlüsselring



Warnleuchte



DIGIPAD RTS – funk
-code-tastatur

VERBINDUNGSELEMENTE UND STEUERUNGEN

Wichtigste für die richtungssteuerung



Für die unterputz-montage



Für die aufbau-montage

Wichtigste impulsgesteuert



Für die unterputz-montage



Für die aufbau-montage

Tastatur für die richtungssteuerung



Für die unterputz-montage



Für die aufbau-montage

Tastatur impulsgesteuert



Für die unterputz-montage



Für die aufbau-montage



Drahtloser Wandschalter

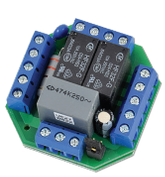

Doppelcontroller für 2 Schalter



Universal -Controller



ClickME-Treiber ShutterBox von BleBox



ClickME-Treiber ShutterBox von BleBox

EXTRAS



Träghebsbremse *



Kardangelenk 90°



Verriegelungen *



Sicherungsverschluss für die kurbelöffnung



Optische leiste kabelgebunden/ kabellos



Kabelgebundene/ Kabellose Fotocellen



Lüftungsprofil



Easylook-profil mit transparenter leiste



Kabelgebundene/ Kabellose Fotocellen

* Zubehör, das zur Standardausstattung gehört

Qualität

Modernste Technologie, beste Materialien, Produktionskontrollen in jeder Phase sowie eigene Forschungslabore garantieren höchste Qualität.

Service

Ein professioneller und schneller Service ist das Aushängeschild von Drutex, einem Unternehmen, das seit Jahren Trends im Kundenservice vor und nach dem Verkauf setzt.

Sicherheit

Garagentore sind mit zuverlässigen Beschlägen und Schlössern ausgestattet, die zur Sicherheit bei der Nutzung beitragen.

Smart Home

Intelligente Steuerung von Türen, Fenstern, Rollläden, Fassadenjalousien, Insektenschutzgittern, Toren, Pforten und Beleuchtung per Smartphone.

DRUTEX
FENSTER TÜREN ROLLLÄDEN TORE

Official Partner of FC Bayern

ul. Leszka Gierszewskiego 1, 77-100 Bytów
+48 59 822 91 01

SINCE 1985

Die in diesem Werbematerial enthaltenen Informationen dienen lediglich zu Informations- und Orientierungszwecken. Die Produktspezifikation sollte anhand der vom Hersteller angegebenen technischen Daten überprüft werden.